ВАЗ-2101, ВАЗ-2102

КАТАЛОГ ЗАПАСНЫХ ЧАСТЕЙ
SPARE PARTS CATALOGUE
ERSATZTEILKATALOG
CATALOGUE DES PIÈCES DE RECHANGE
CATALOGO DE PIEZAS DE REPUESTO

SSSR V/O "ZAPCHASTEXPORT" MOSKVA

ВАЗ-2101, ВАЗ-2102

АВТОМОБИЛИ
CARS
KRAFTWAGEN
AUTOMOBILES
AUTOMÓVILES





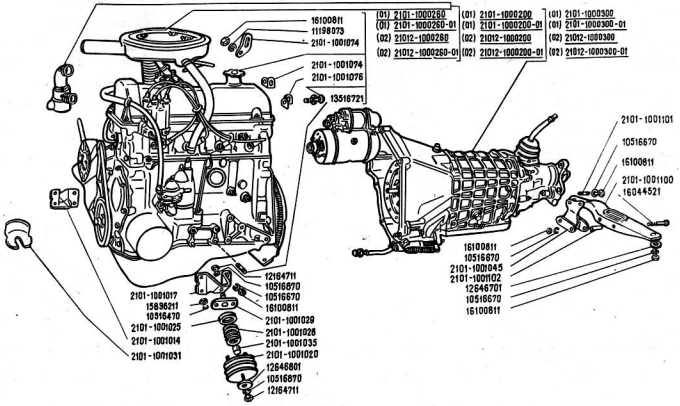

ВАЗ-2101 **ВАЗ-2102**	**Двигатель и подвеска двигателя** **Engine and its Mountings** **Motor und Motoraufhängung** **Moteur et suspension du moteur** **Motor y suspensión del motor**	**A0.01**

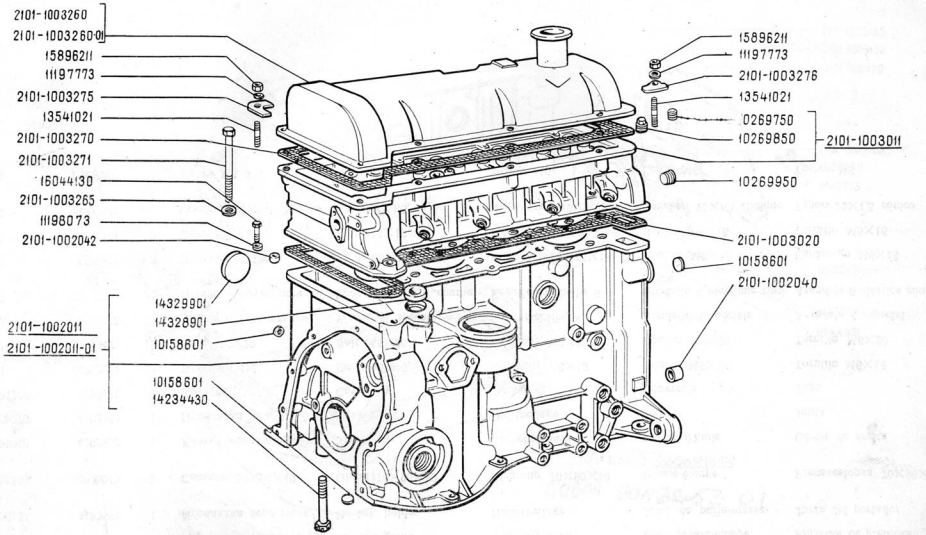

ВАЗ-2101 **ВАЗ-2102**	**Блок цилиндров и головка цилиндров** **Cylinder Block and Head** **Zylinderblock und Zylinderkopf** **Bloc-cylindres et culasse** **Bloque de los cilindros y culata**	**A1.01**

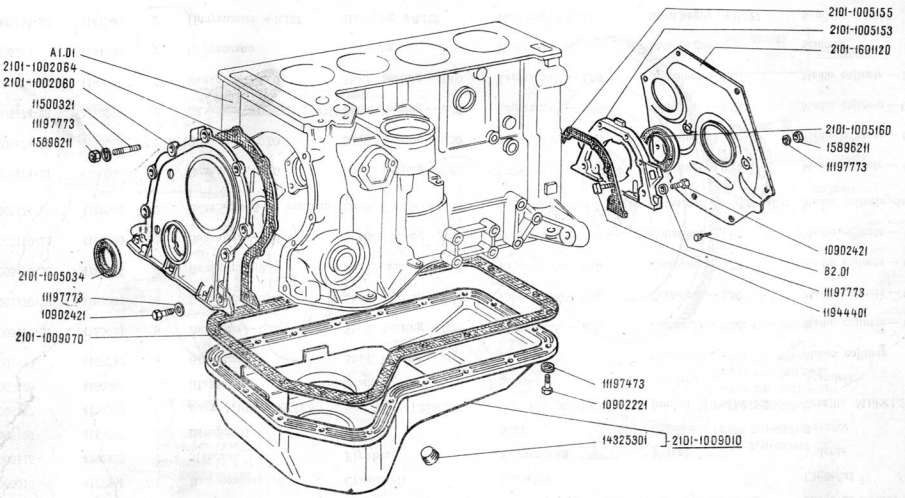

ВАЗ-2101 **ВАЗ-2102**	**Картер масляный и крышки блока цилиндров** **Oil Pan and Cylinder Block Covers** **Kurbelgehäuse und Zylinderblockdeckel** **Carter d'huile et couvercles du bloc-cylindres** **Cárter de aceite y tapas del bloque de cilindros**	**A1.02**

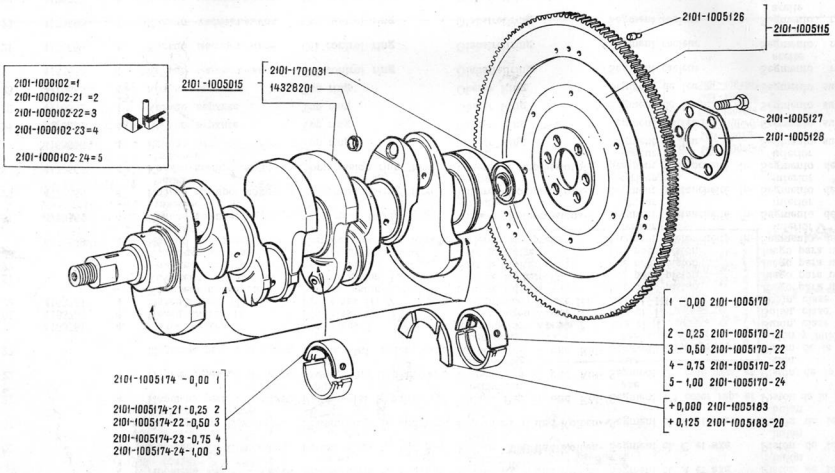

ВАЗ-2101 ВАЗ-2102	Вал коленчатый и маховик Crankshaft and Flywheel Kurbelwelle und Schwungrad Vilebrequin et volant Cigüeñal y volante	A1.03

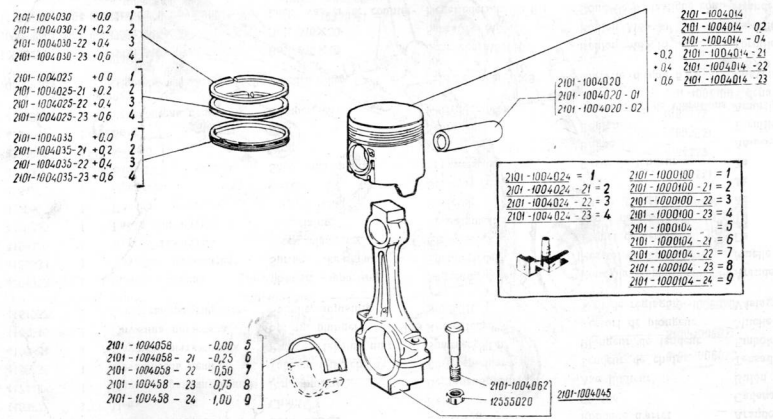

ВАЗ-2101

ВАЗ-2102

Шатуны и поршни
Connecting Rods and Pistons
Pleuel und Kolben
Bielles et pistons
Bielas y pistones

A1.05

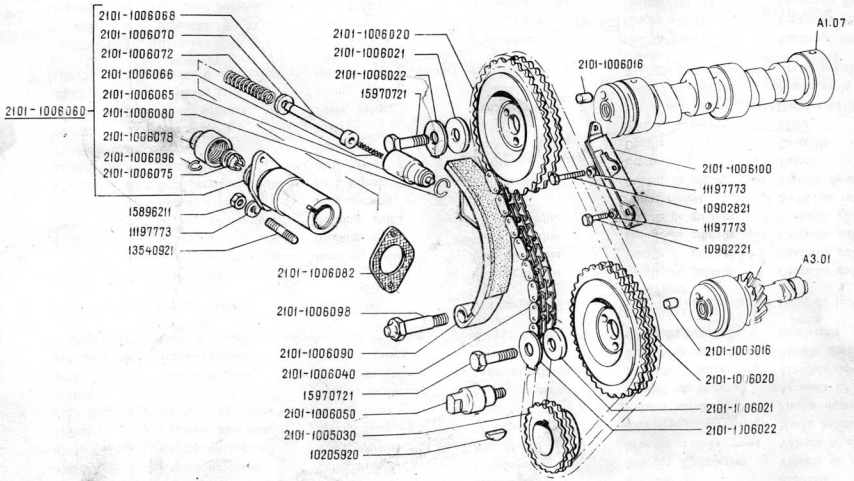

ВАЗ-2101 ВАЗ-2102	Привод распределительного вала Camshaft Drive Nockenwellenantrieb Commande de la distribution Accionamiento del árbol de levas	A1.06

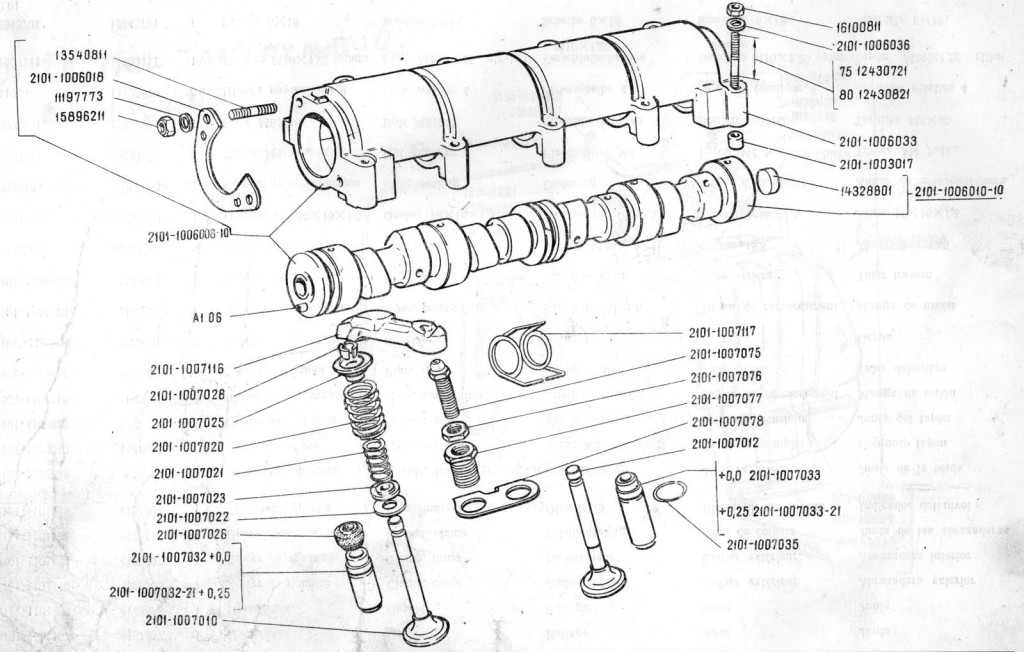

ВАЗ-2101 **ВАЗ-2102**	**Механизм распределительный** **Valve Gear** **Motorsteuerung** **Distribution** **Mecanismo de la distribución**	**A1.07**

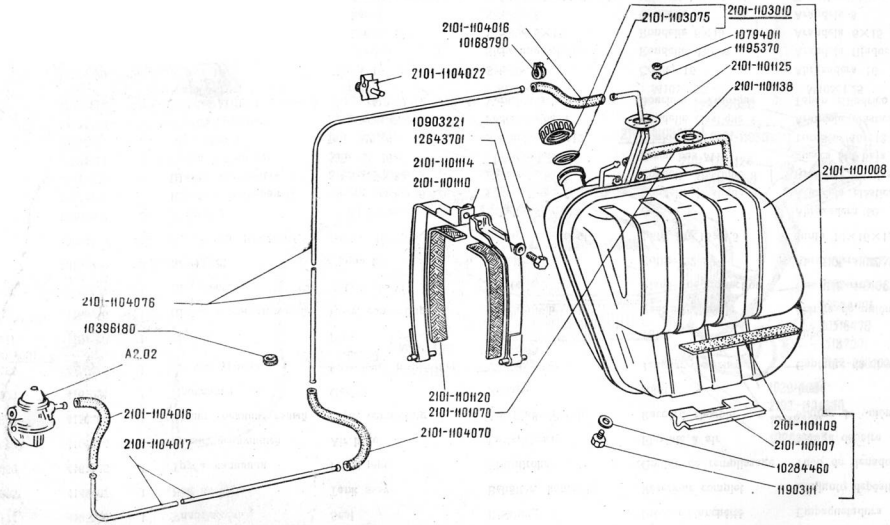

ВАЗ-2101	Бак топливный и трубопровод Fuel Tank and Line Kraftstoffbehälter und Rohrleitung Réservoir d'essence et tuyauterie Depósito de combustible y tubería	A2.01

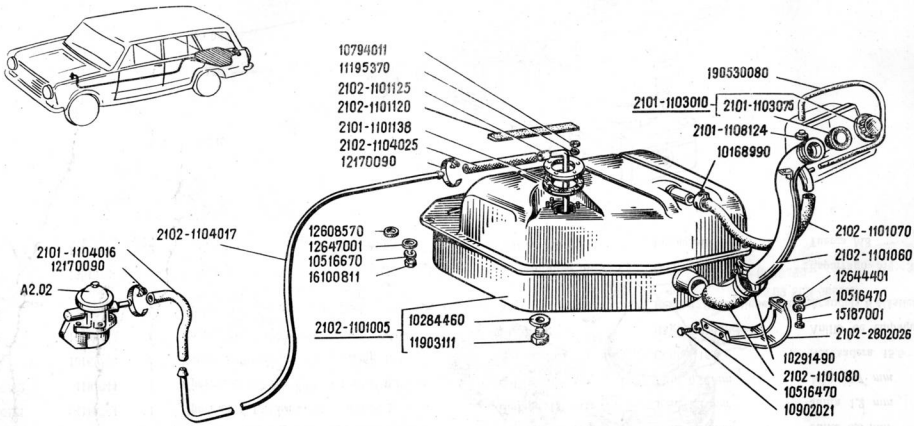

ВАЗ-2102	Бак топливный и трубопровод Fuel Tank and Line Kraftstoffbehälter und Rohrleitung Réservoir d'essence et tuyauterie Depósito de combustible y tubería	A2.01/1

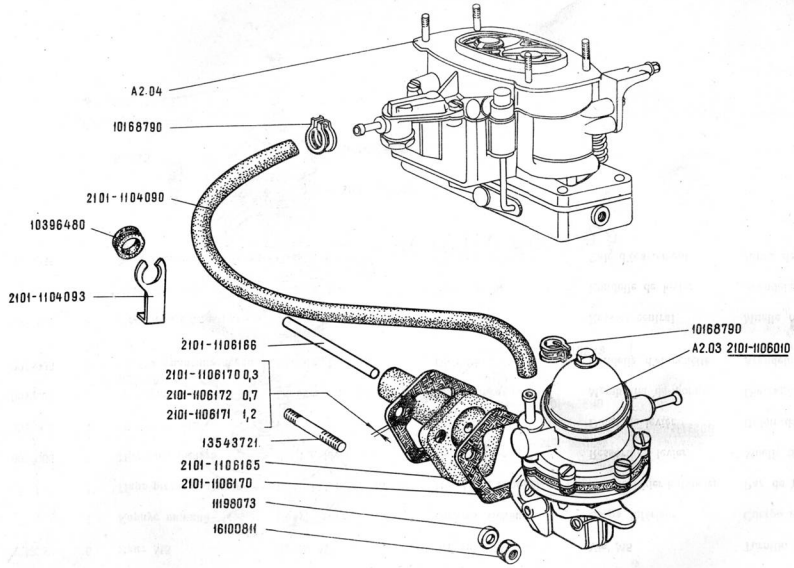

ВАЗ-2101 ВАЗ-2102	Насос бензиновый и трубопровод Fuel Pump and Line Kraftstoffpumpe und Rohrleitung Pompe à essence et tuyauterie Bomba de gasolina y tubería	A2.02

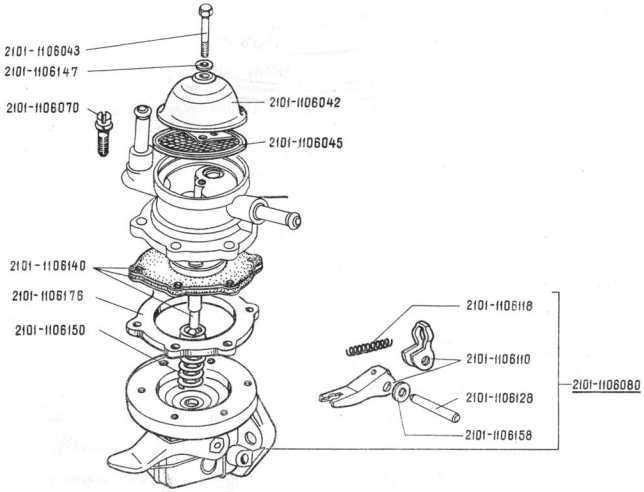

ВАЗ-2101 ВАЗ-2102	Насос бензиновый Fuel Pump Kraftstoffpumpe Pompe à essence Bomba de gasolina	A2.03

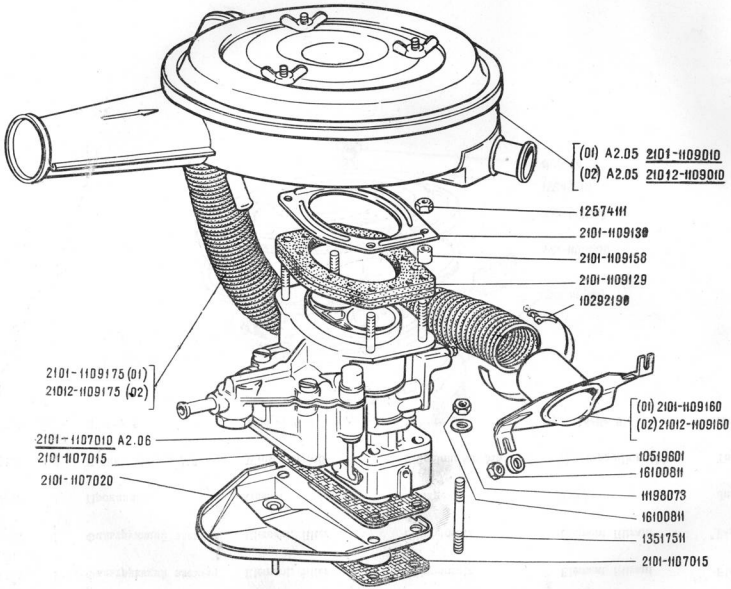

ВАЗ-2101 ВАЗ-2102	Карбюратор и воздушный фильтр Carburettor and Air Cleaner Vergaser und Luftfilter Carburateur et filtre à air Carburador y filtro de aire	A2.04

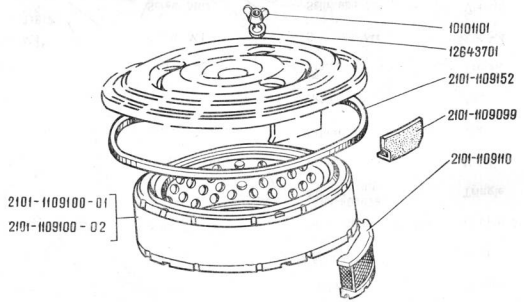

ВАЗ-2101 ВАЗ-2102	**Воздушный фильтр** **Air Cleaner** **Luftfilter** **Filtre à air** **Filtro de aire**	**A2.05**

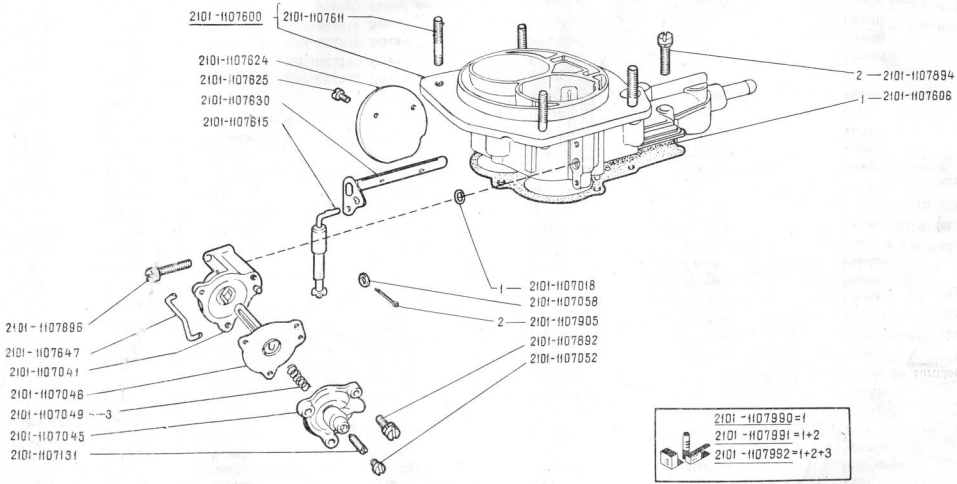

ВАЗ-2101 **ВАЗ-2102**	**Карбюратор** **Carburettor** **Vergaser** **Carburateur** **Carburador**	**1/3А2.06**

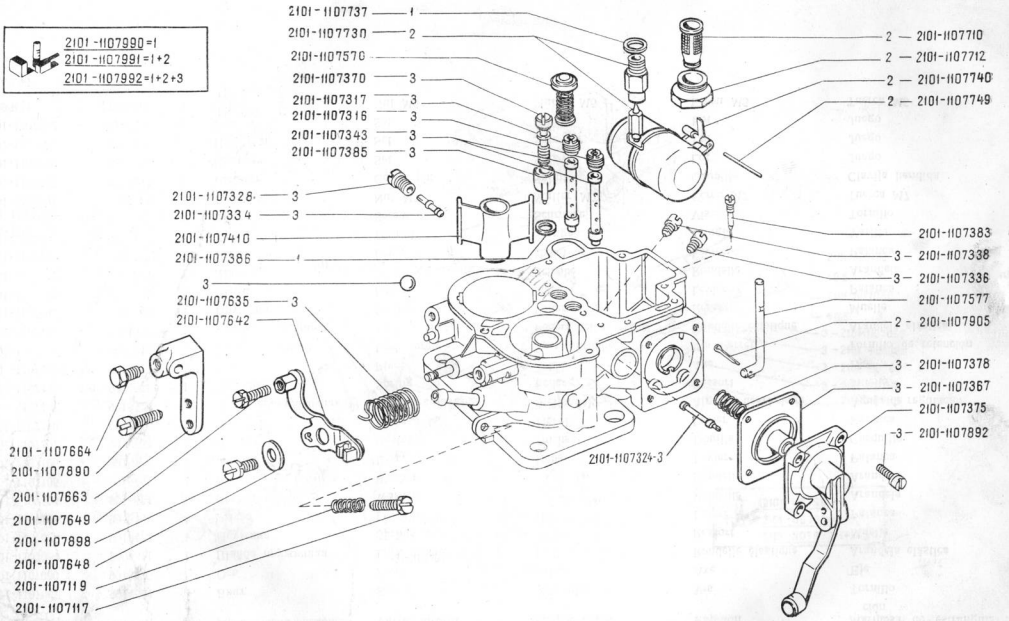

ВАЗ-2101 **ВАЗ-2102**		**Карбюратор** **Carburettor** **Vergaser** **Carburateur** **Carburador**	**2/3А2.06**

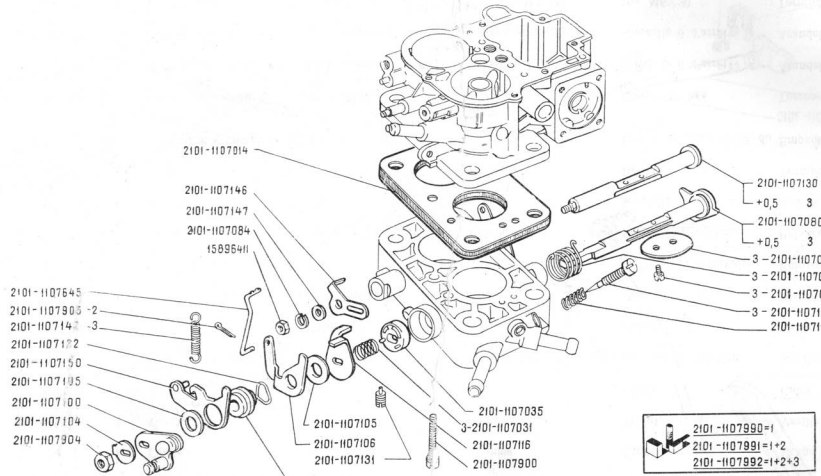

ВАЗ-2101 ВАЗ-2102		Карбюратор Carburettor Vergaser Carburateur Carburador	3/3А2.06

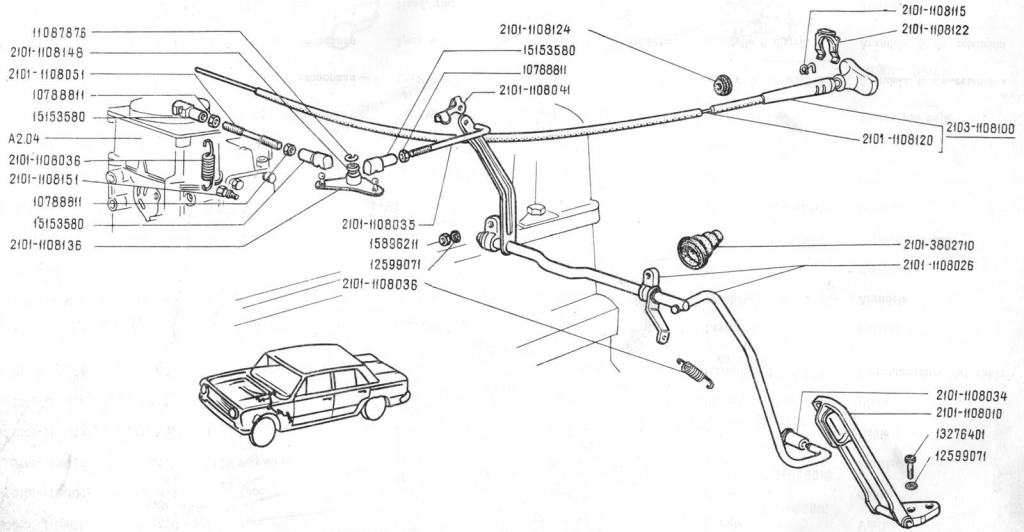

ВАЗ-2101 **ВАЗ-2102**	**Привод акселератора** **Throttle Controls** **Fahrpedalantrieb** **Commande d'accélération** **Accionamiento del acelerador**	**A2.21**

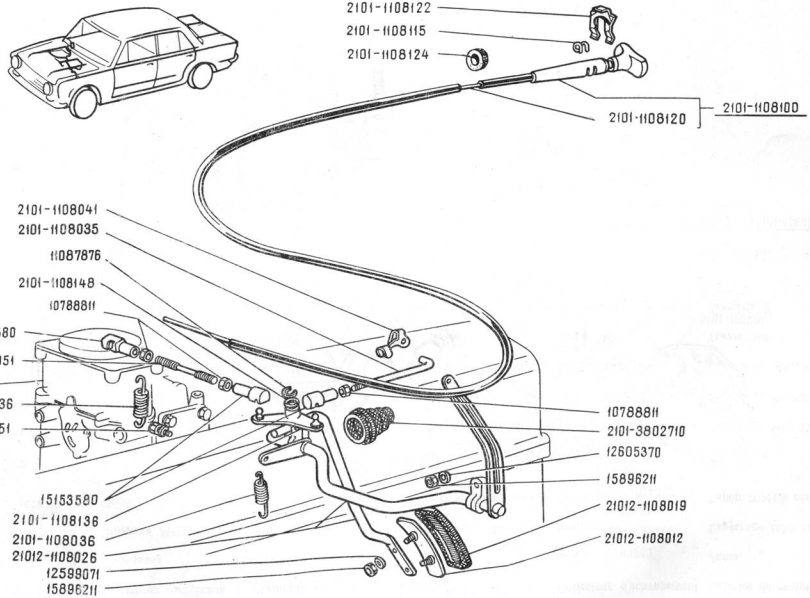

ВАЗ-2101 ВАЗ-2102	Привод акселератора Throttle Controls Fahrpedalantrieb Commande d'accélération Accionamiento del acelerador	A2.21/1

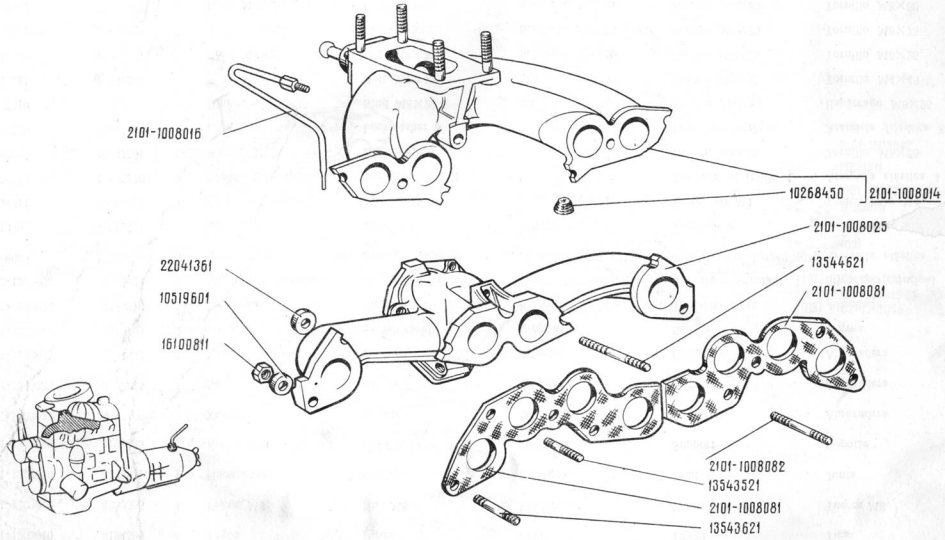

ВАЗ-2101 ВАЗ-2102	Впускная труба и выпускной коллектор Intake and Exhaust Manifolds Einlaßrohr und Auspuffkrümmer Tuyauterie d'admission et d'échappement Tubo de admisión y colector de escape	A2.54

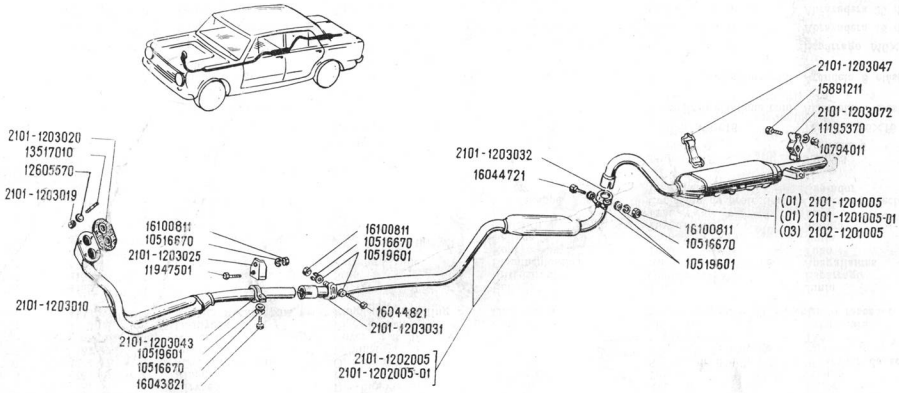

ВАЗ-2101 ВАЗ-2102	Система выпуска газов Exhaust System Auspuffanlage Echappement Sistema de escape de los gases	A2.56

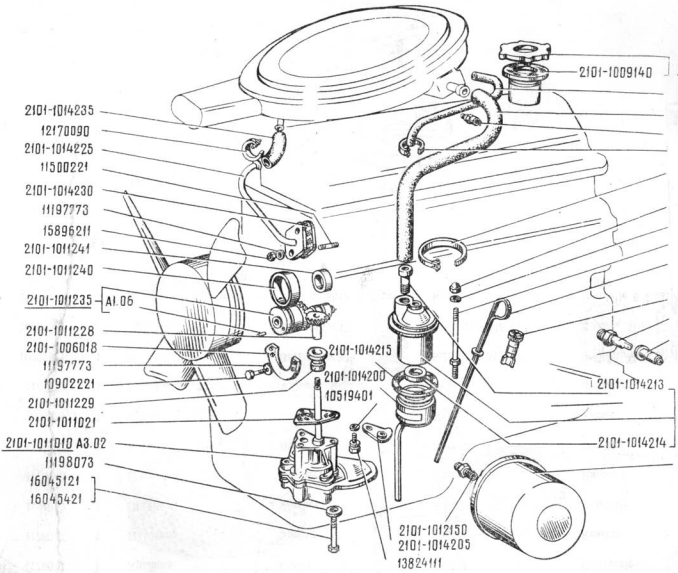

ВАЗ-2101 **ВАЗ-2102**	**Система смазки** **Lubrication System** **Schmieranlage** **Graissage** **Sistema de lubricación**	**A3.01**

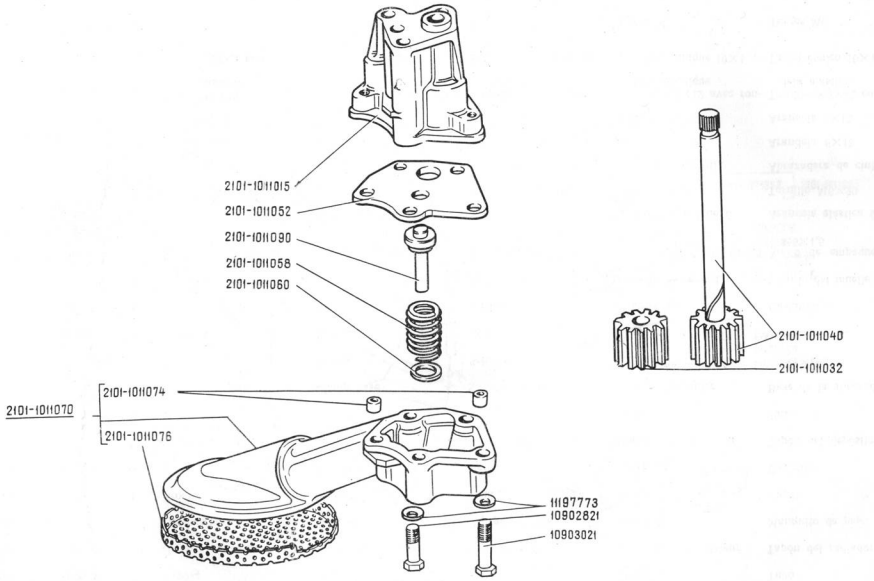

ВАЗ-2101 ВАЗ-2102		Масляный насос Oil Pump Ölpumpe Pompe à huile Bomba de aceite	A3.02

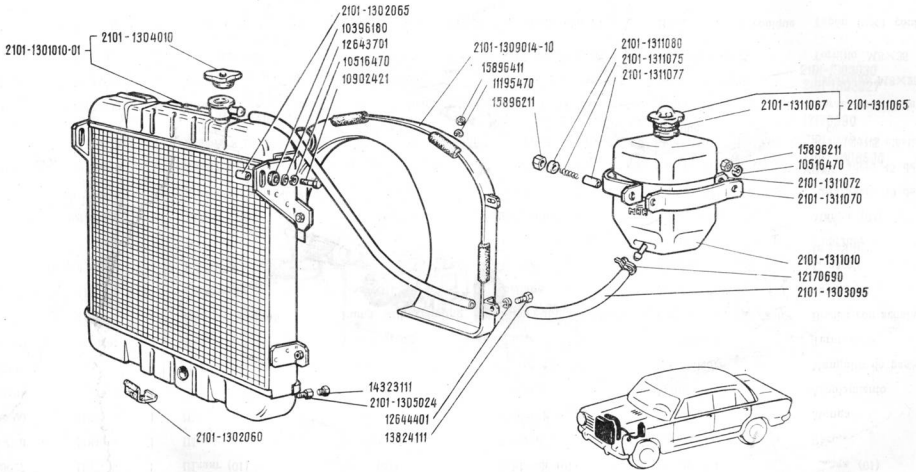

ВАЗ-2101 **ВАЗ-2102**		**Радиатор** **Radiator** **Kühler** **Radiateur** **Radiador**	**A4.01**

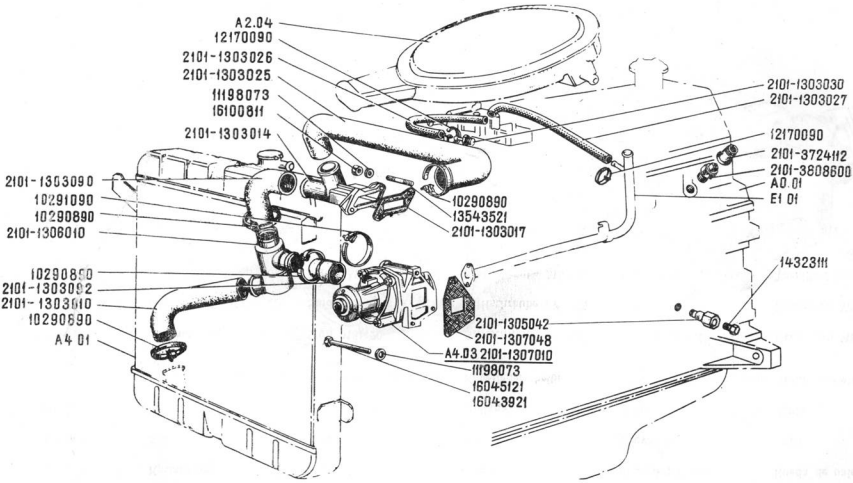

ВАЗ-2101 ВАЗ-2102	Водяной насос и трубопроводы Water Pump and Piping Wasserpumpe und Rohrleitungen Pompe à eau et tuyauterie Bomba de agua y tuberías	A4.02

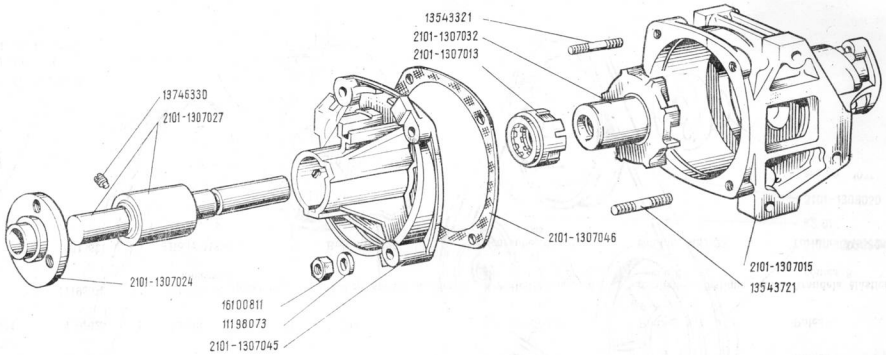

ВАЗ-2101 **ВАЗ-2102**	**Водяной насос** **Water Pump** **Wasserpumpe** **Pompe à eau** **Bomba de agua**	**A4.03**

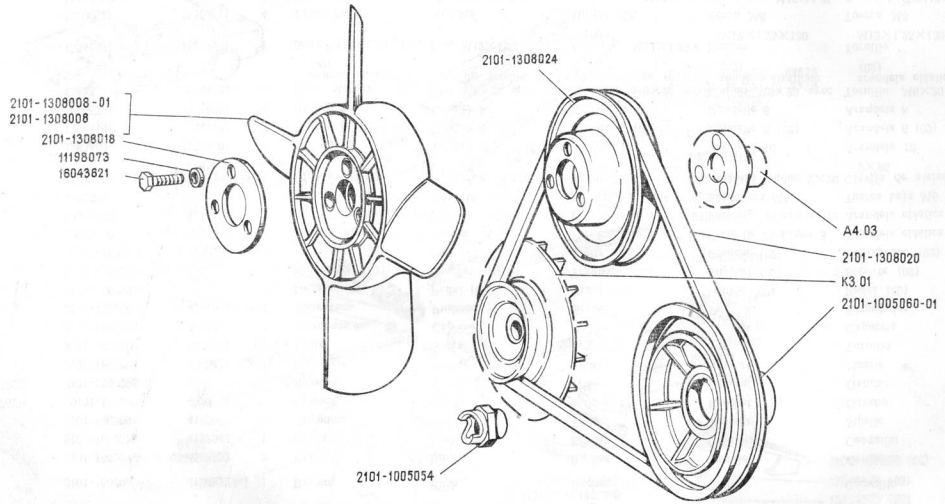

ВАЗ-2101 ВАЗ-2102	Вентилятор Fan Lüfter Ventilateur Ventilador	A4.09

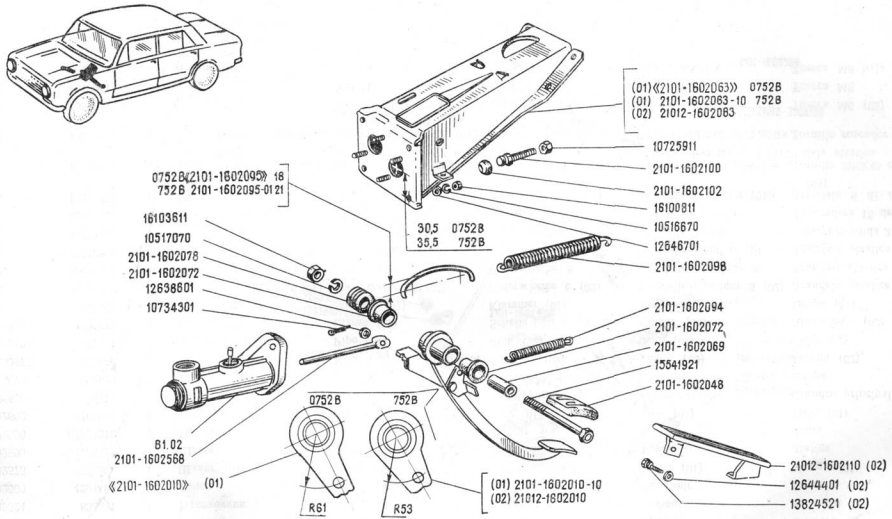

ВАЗ-2101 **ВАЗ-2102**	Механизм управления сцеплением Clutch Control Mechanism Kupplungsbetätigungswerk Mécanisme de commande de l'embrayage Mecanismo de mando de embrague	**B1.01**

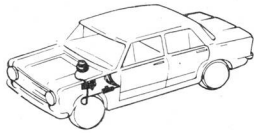

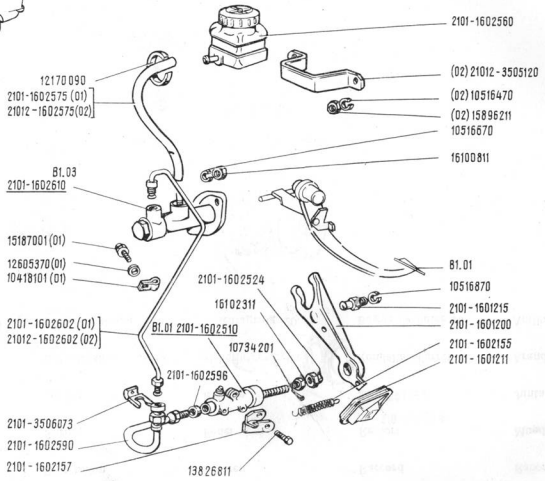

ВАЗ-2101 ВАЗ-2102	Привод управления сцеплением Clutch Control Linkage Kupplungsantrieb Commande d'embrayage Accionamiento del mando de embrague	B1.02

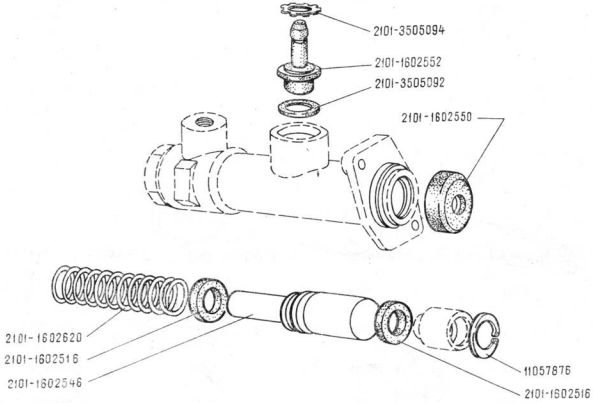

ВАЗ-2101 **ВАЗ-2102**	**Главный цилиндр сцепления** **Clutch Master Cylinder** **Hauptkupplungszylinder** **Maître-cylindre de commande de l'embrayage** **Cilindro principal de embrague**	**B1.03**

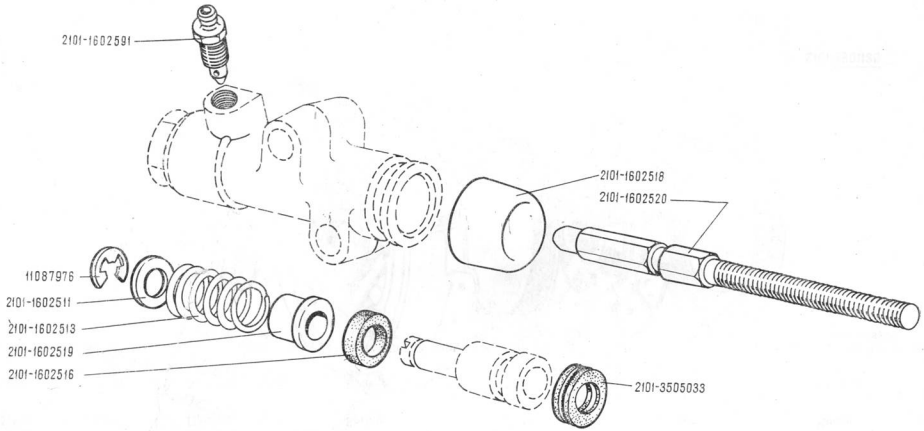

ВАЗ-2101 ВАЗ-2102	Цилиндр привода выключения сцепления Clutch Slave Cylinder Zylinder der Kupplungsausrückung Cylindre récepteur de la commande de l'embrayage Cilindro del accionamiento de desembrague	B1.04

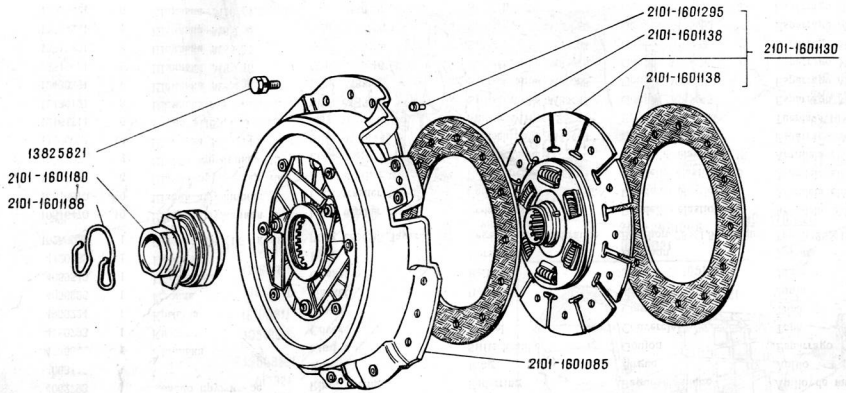

ВАЗ-2101 **ВАЗ-2102**	**Сцепление** **Clutch** **Kupplung** **Embrayage** **Embrague**	**B1.05**

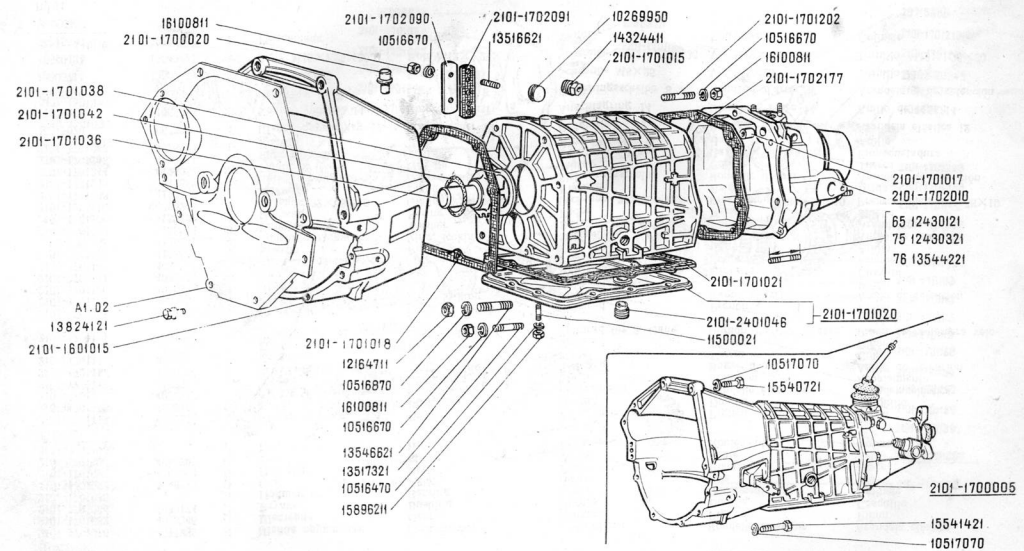

ВАЗ-2101 **ВАЗ-2102**	Картер и крышки коробки передач Gearbox Casing and Covers Getriebekasten und Getriebekastendeckel Carter et couvercle de la boite de vitesses Cárter y tapas de la caja de cambios	**В2.01**

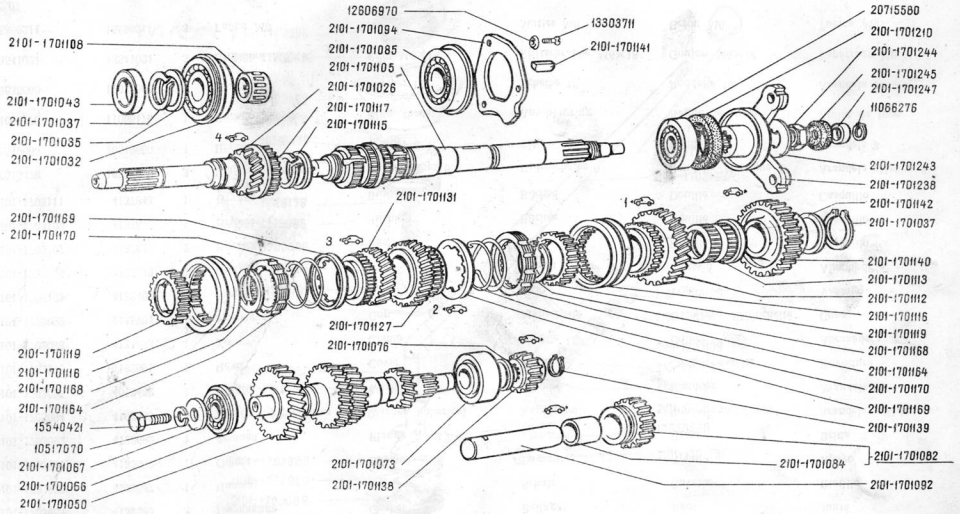

ВАЗ-2101 **ВАЗ-2102**	**Шестерни коробки передач** **Gears** **Zahnräder des Wechselgetriebes** **Pignons de la boîte de vitesses** **Piñones de la caja de cambios**	**B2.04**

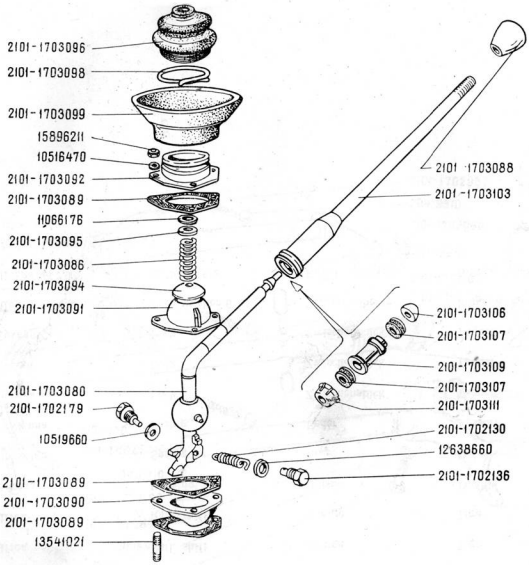

ВАЗ-2101 ВАЗ-2102	Привод управления механизмом переключения передач Gearchange Control Gangschaltbetätigung Levier de commande des vitesses Accionamiento del mando de cambio de velocidades	B2.07

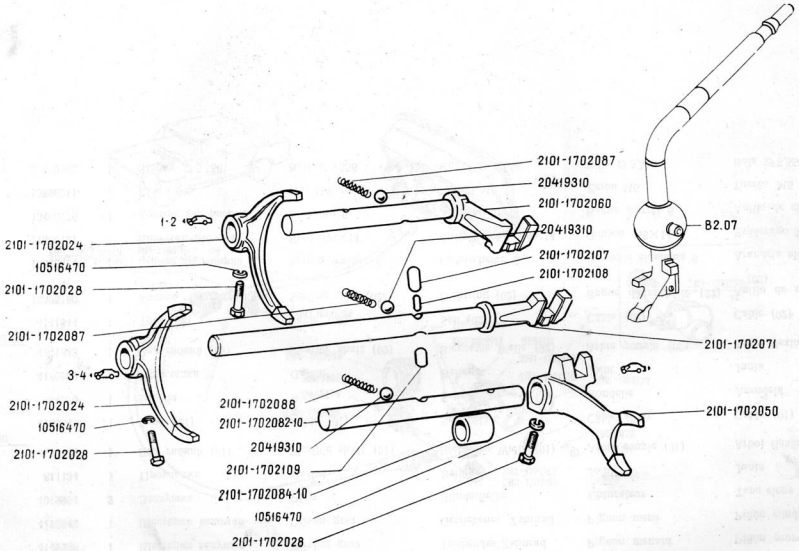

ВАЗ-2101 **ВАЗ-2102**	**Механизм переключения передач** **Gearchange Mechanism** **Gangschaltwerk** **Commande des vitesses** **Mecanismo de cambio de velocidades**	**B2.10**

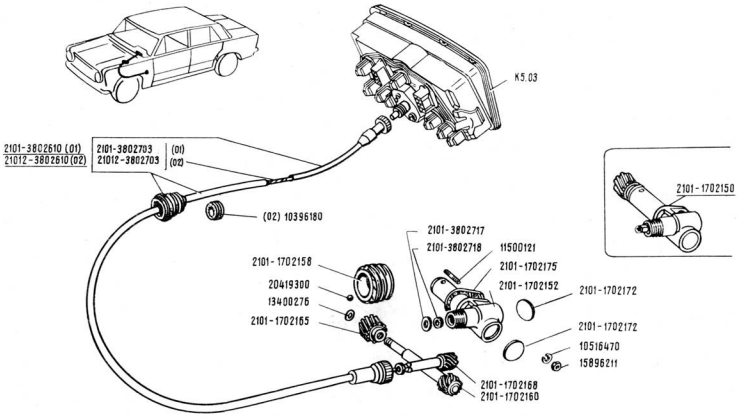

ВАЗ-2101 **ВАЗ-2102**	Спидометр и его привод **Speedometer and its Drive** **Geschwindigkeitsmesser mit Antrieb** **Compteur de vitesse et sa commande** **Velocímetro y su accionamiento**	**В2.24**

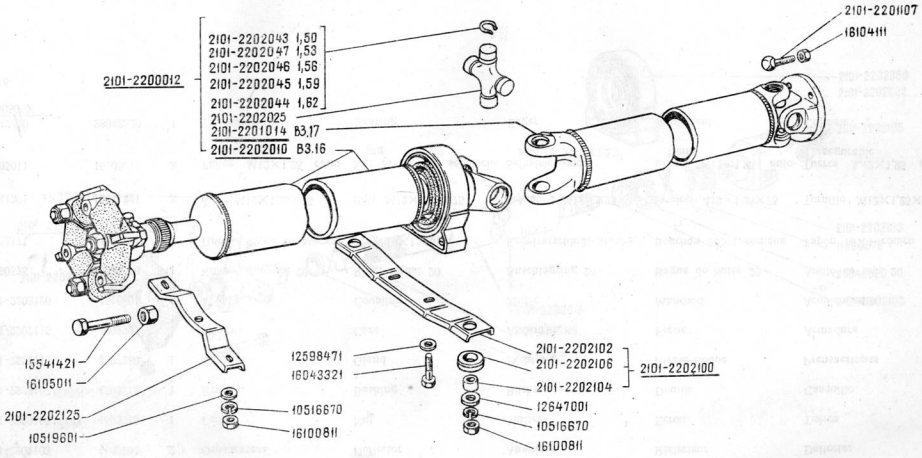

ВАЗ-2101 ВАЗ-2102		Карданная передача Propeller Shafts and Joints Gelenkwellenübertragung Transmission par cardan Transmisión cardánica	B3.01

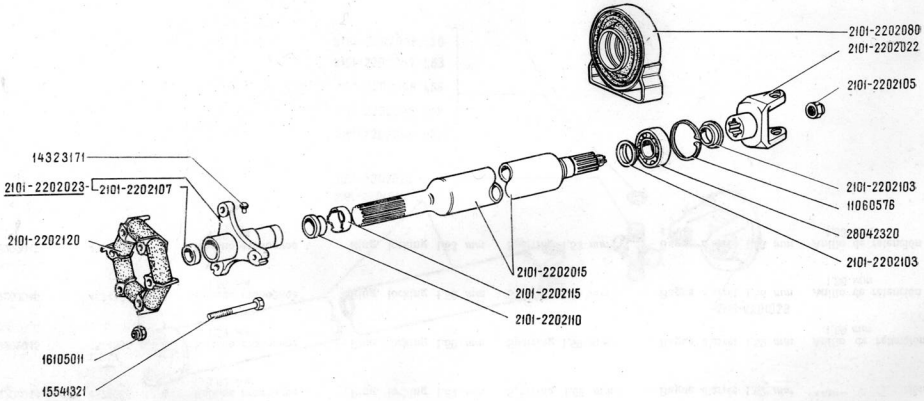

ВАЗ-2101 ВАЗ-2102		Карданный вал передний Front Propeller Shaft Vordere Gelenkwelle Arbre de transmission avant Arbol de cardán delantero	В3.16

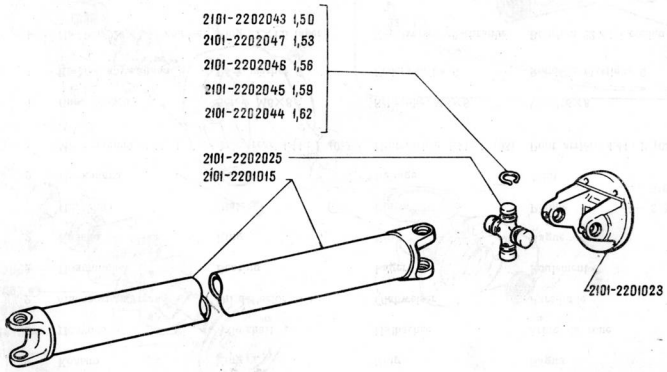

ВАЗ-2101 ВАЗ-2102	Карданный вал задний Rear Propeller Shaft Hintere Gelenkwelle Arbre de transmission arrière Arbol de cardán trasero	В3.17

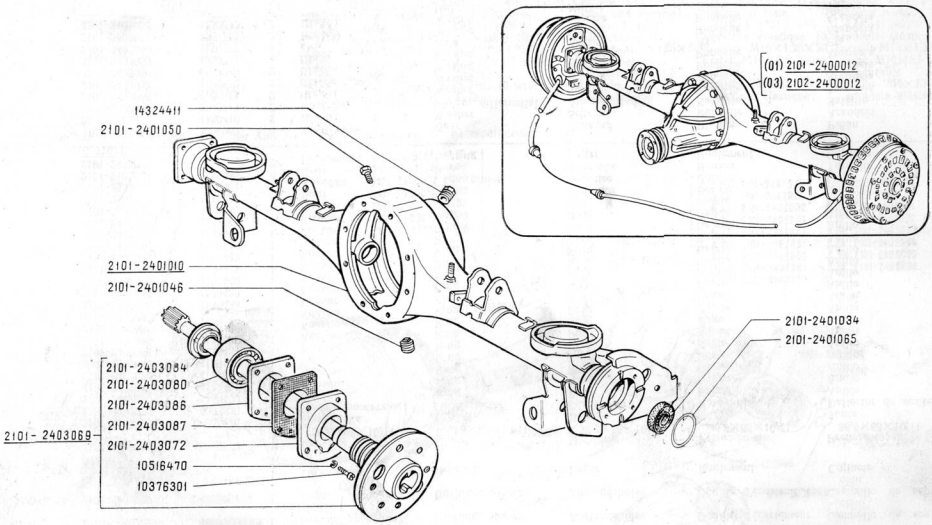

ВАЗ-2101 **ВАЗ-2102**		**Задний мост и полуоси** **Rear Axle and Axle Shafts** **Hinterachse und Halbachsen** **Pont arrière et demi-arbres** **Puente trasero y semiejes**	**B4.01**

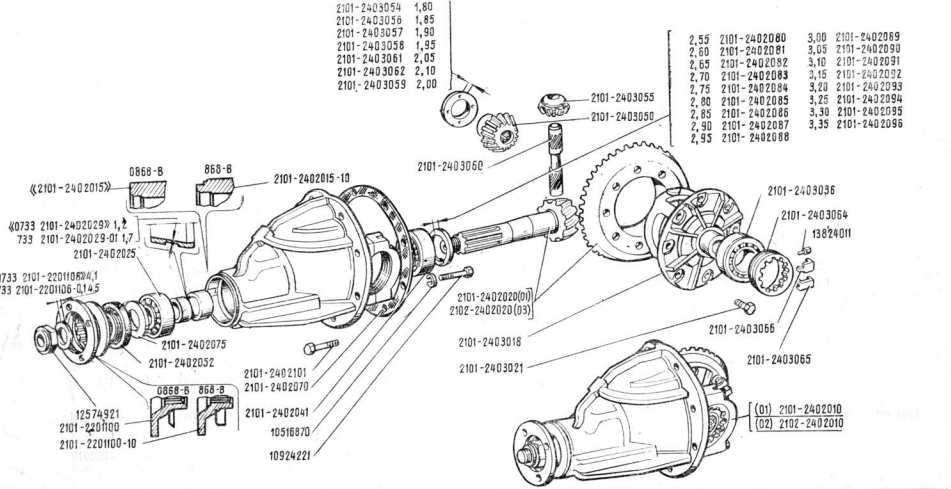

ВАЗ-2101 **ВАЗ-2102**	**Главная передача и дифференциал** **Final Drive and Differential** **Hinterachsantrieb und Ausgleichsgetriebe** **Renvoi d'angle et différentiel** **Engranaje de ángulo y diferencial**	**B4.04**

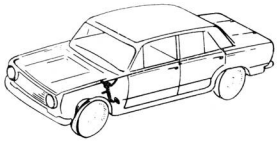

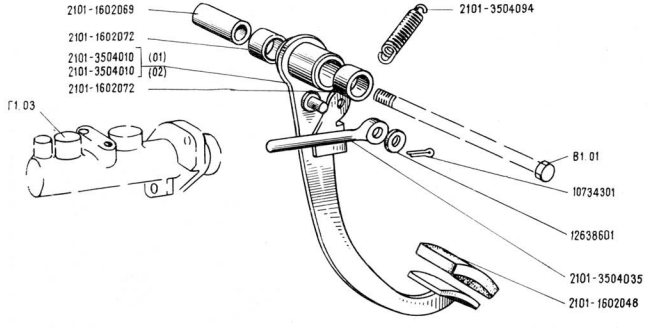

ВАЗ-2101 **ВАЗ-2102**	**Педаль тормозная и привод** **Brake Pedal and Linkage** **Bremspedal und Betätigung** **Pédale de frein et commande** **Pedal de freno y accionamiento**	**Г1.01**

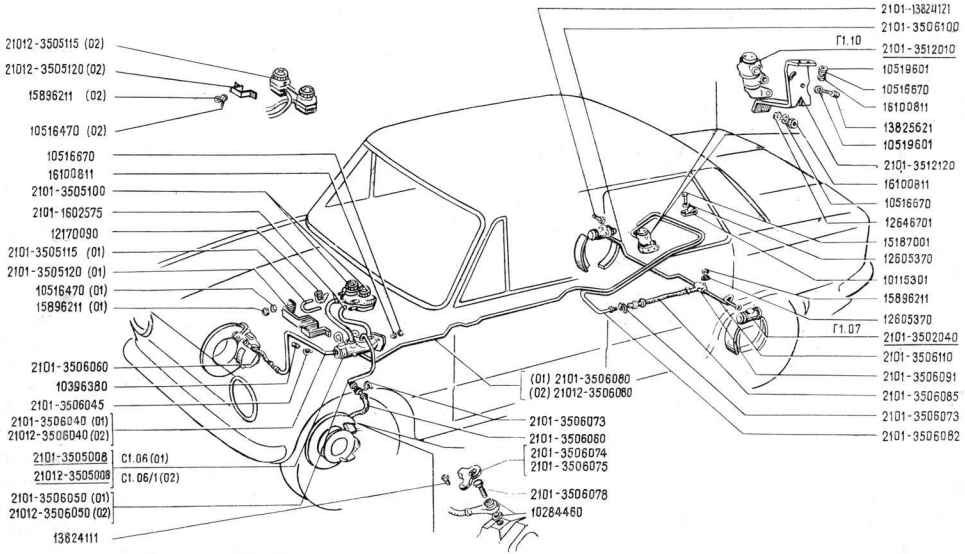

ВАЗ-2101 **ВАЗ-2102**	**Система гидротормозов** **Hydraulic Brake System** **Hydraulische Radbremsanlage** **Commande hydraulique des freins** **Mando de los frenos hidráulicos**	**Г1.03**

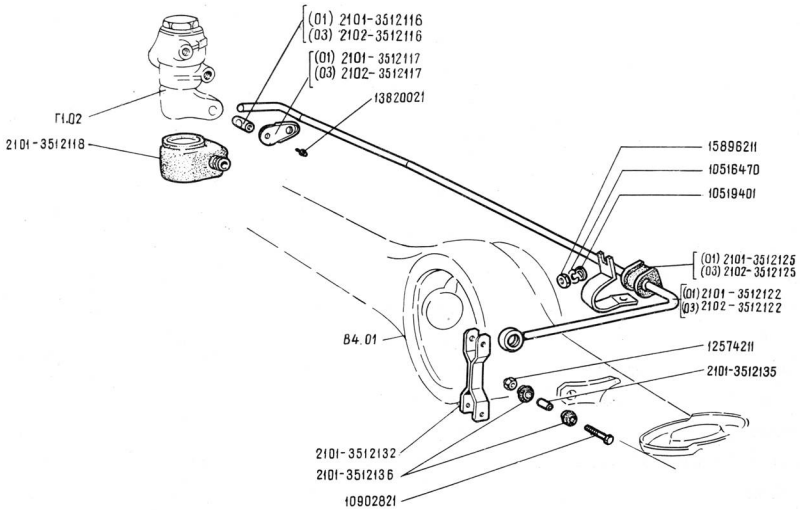

ВАЗ-2101 ВАЗ-2102	Привод регулятора давления задних тормозов Rear Brake Pressure Regulator Linkage Antrieb des Druckreglers für Hinterradbremsen Commande du répartiteur de freinage des freins arrière Accionamiento del regulador de la presión de los frenos traseros	Г1.04

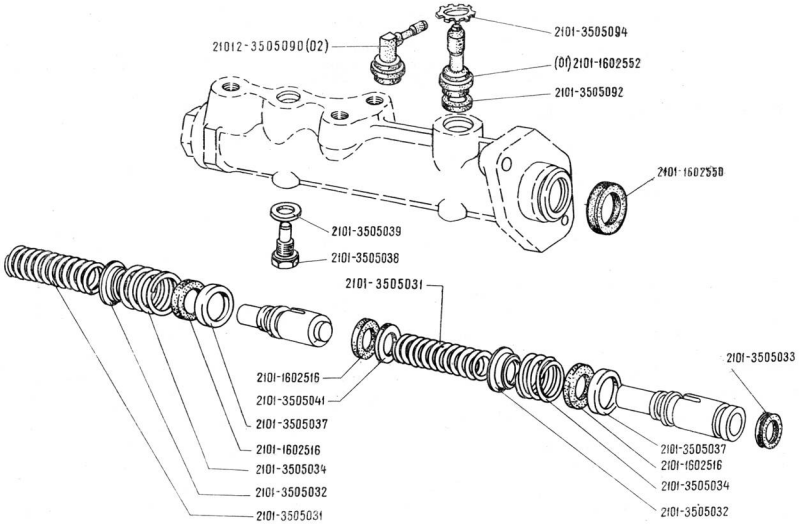

ВАЗ-2101 ВАЗ-2102	Главный цилиндр гидротормозов Brake Master Cylinder Hydraulischer Hauptbremszylinder Maître-cylindre des freins hydrauliques Cilindro principal de los frenos hidráulicos	Г1.06

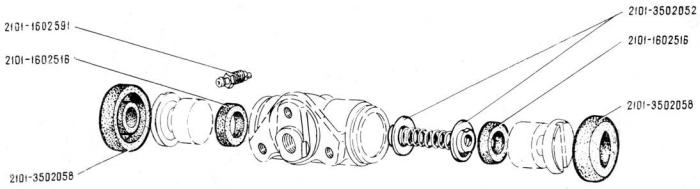

ВАЗ-2101 **ВАЗ-2102**	**Цилиндр колесный заднего тормоза** **Rear Wheel Brake Cylinder** **Hinterradbremszylinder** **Cylindre récepteur du frein arrière** **Cilindro del freno de las ruedas traseras**	**Г1.07**

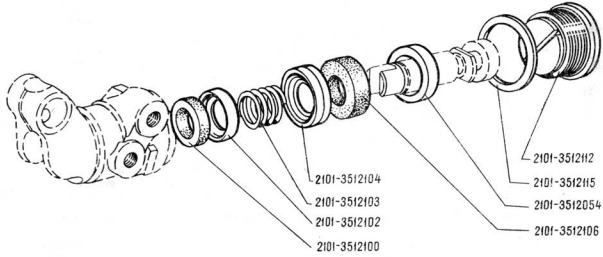

ВАЗ-2101 ВАЗ-2102	Регулятор давления тормозов Brake Pressure Regulator Bremsendruckregler Répartiteur de freinage Regulador de la presión de los frenos	Г1.10

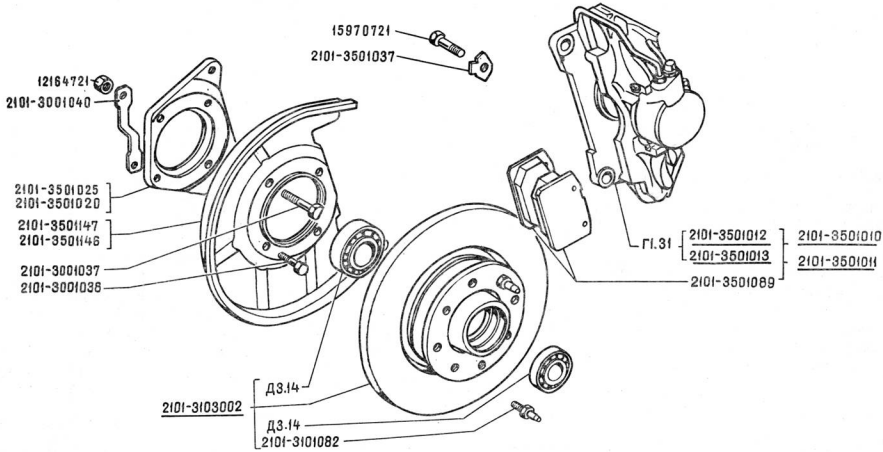

ВАЗ-2101 ВАЗ-2102		Тормоза передние Front Brakes Vorderradbremsen Freins avant Frenos delanteros	Г1.30

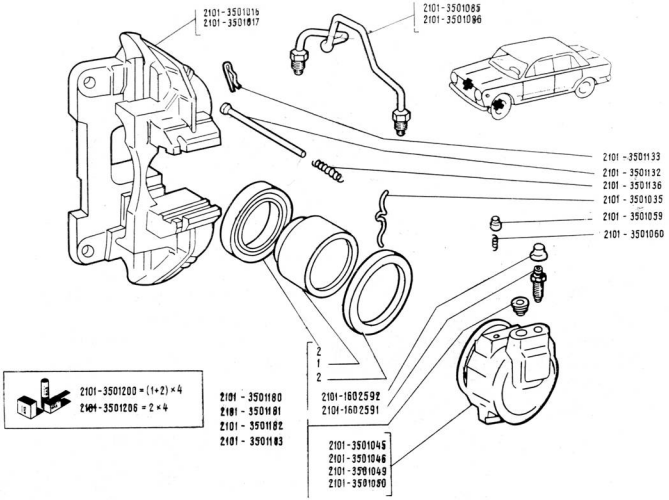

ВАЗ-2101 **ВАЗ-2102**	**Суппорт переднего тормоза** **Front Brake Support** **Vorderradbremsträger** **Etrier du frein avant** **Soporte del freno delantero**	**Г1.31**

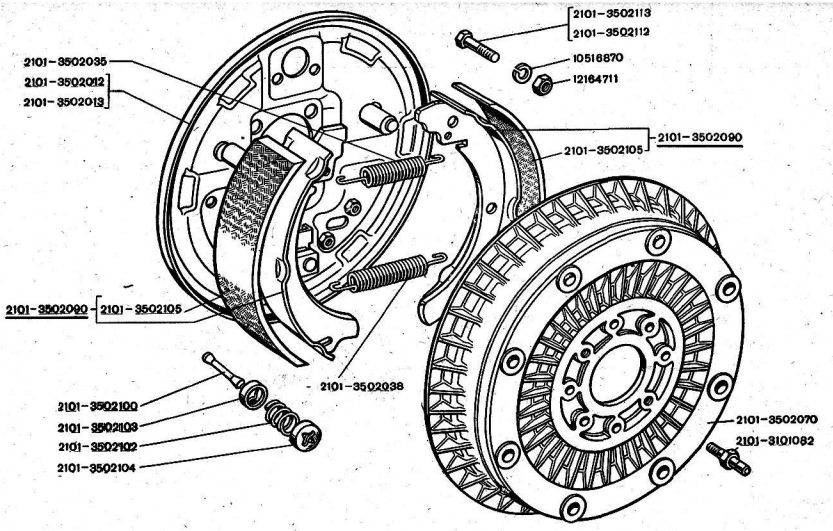

ВАЗ-2101 ВАЗ-2102	Тормоза задние Rear Brakes Hinterradbremsen Freins arrière Frenos traseros	Г1.32

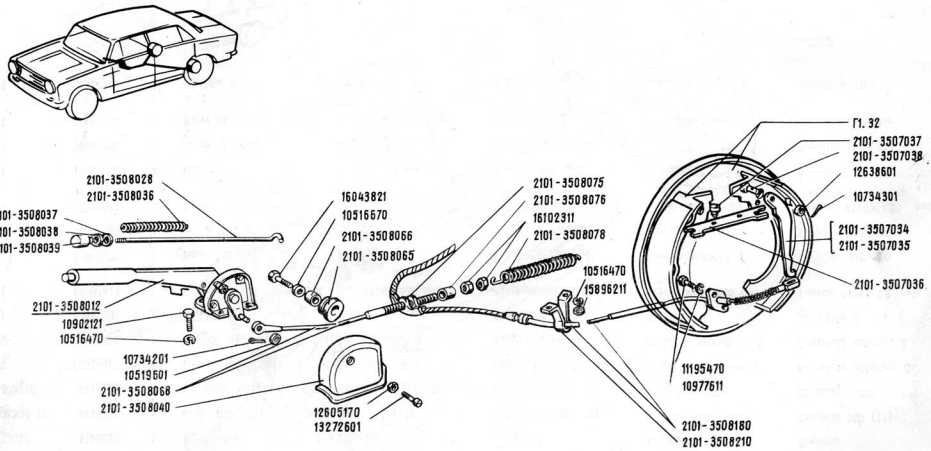

ВАЗ-2101 ВАЗ-2102	Привод механизма управления ручным тормозом Hand Brake Control Mechanism Drive Handbremsbetätigungswerk Mécanisme de commande du frein à main Accionamiento del mecanismo de mando del freno de mano	Г1.35

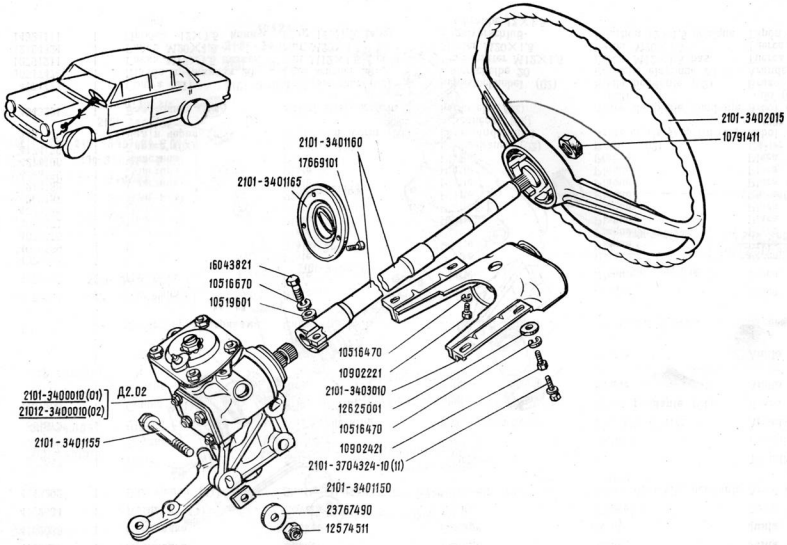

ВАЗ-2101 **ВАЗ-2102**	**Рулевое управление** **Steering Gear** **Lenkung** **Direction** **Dirección**	**Д2.01**

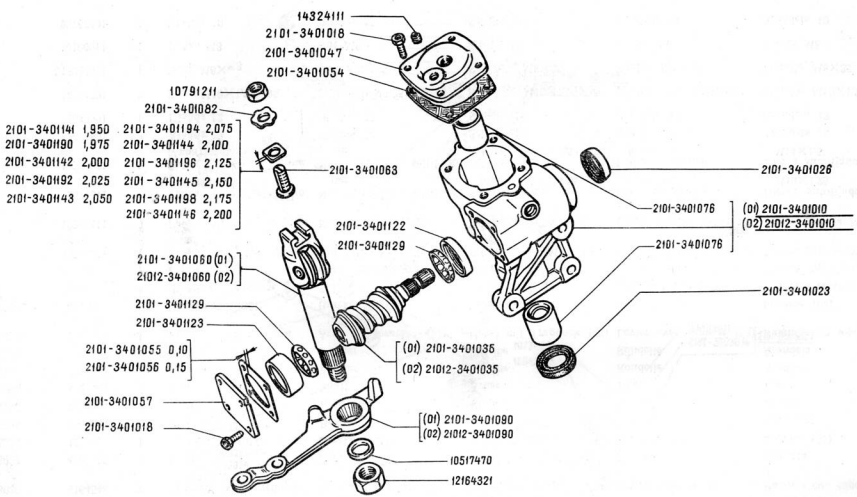

ВАЗ-2101 **ВАЗ-2102**	Картер рулевого управления Steering Gear Housing Lenkgehäuse Boîtier de direction Cárter de la dirección	**Д2.02**

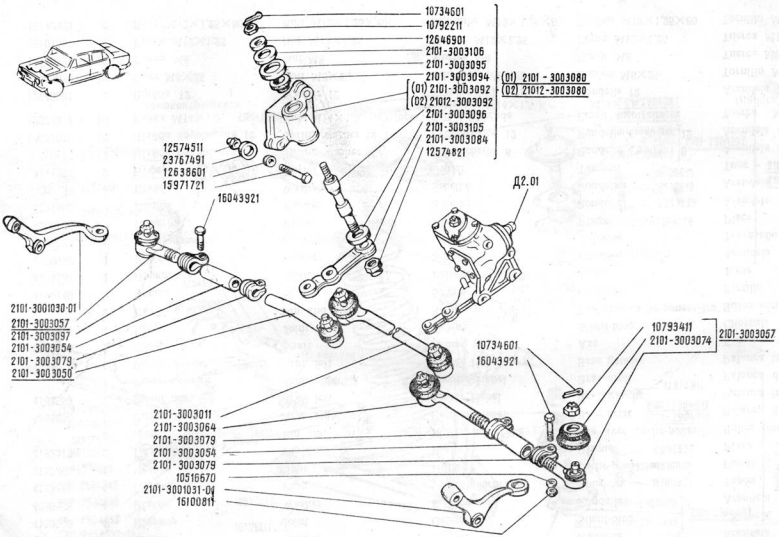

ВАЗ-2101 **ВАЗ-2102**	**Тяги рулевые** **Steering Linkage** **Lenkgestänge** **Timonerie de direction** **Barras de la dirección**	**Д2.10**

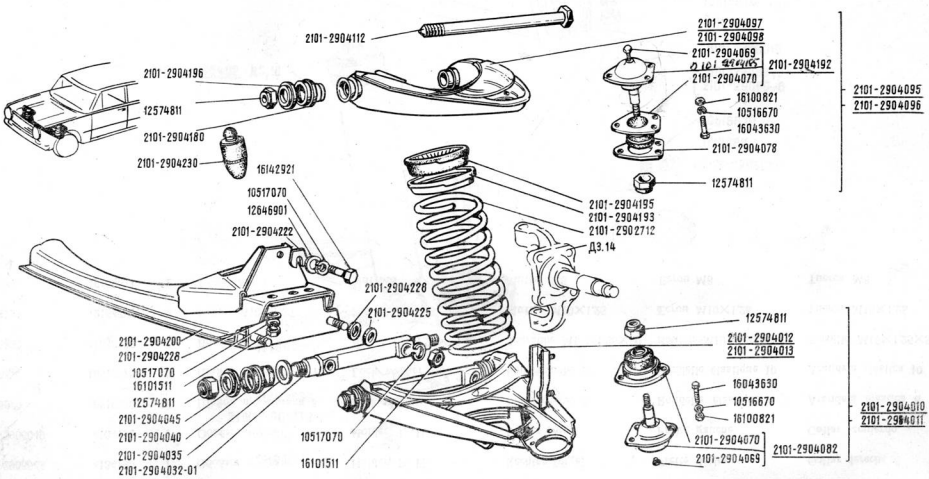

ВАЗ-2101 **ВАЗ-2102**		**Передняя подвеска** **Front Suspension** **Vorderradaufhängung** **Suspension avant** **Suspensión delantera**	**Д3.01**

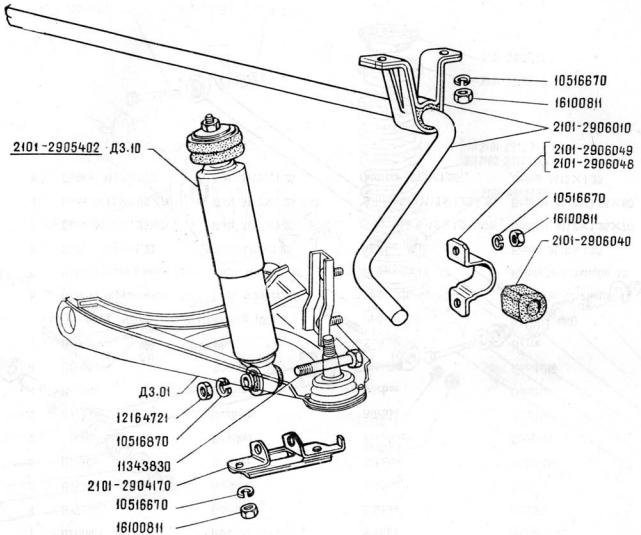

ВАЗ-2101 **ВАЗ-2102**	**Амортизаторы и стабилизатор поперечной устойчивости передней подвески** **Front Suspension Shock Absorbers and Antiroll Bar** **Stoßdämpfer und Querstabilisator der Vorderradaufhängung** **Amortisseurs et barres anti-roulis avant** **Amortiguadores y estabilizador de estabilidad transversal de la suspensión delantera**	**Д3.02**

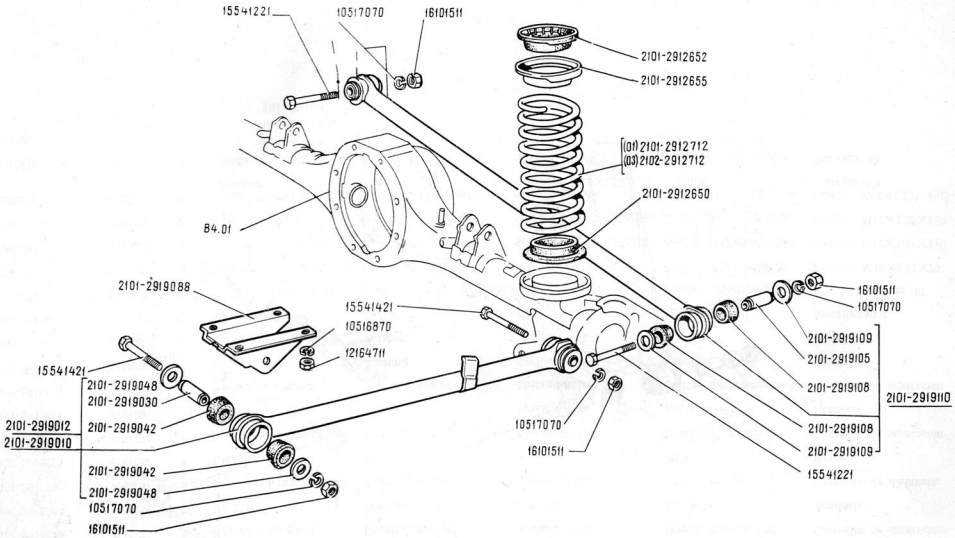

ВАЗ-2101 **ВАЗ-2102**		**Задняя подвеска** **Rear Suspension** **Hinterradaufhängung** **Suspension arrière** **Suspensión trasera del automóvil**	**1/2Д3.05**

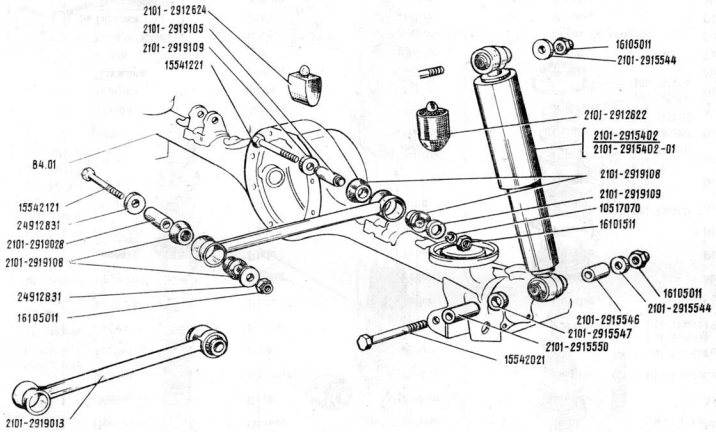

ВАЗ-2101 **ВАЗ-2102**	**Задняя подвеска** **Rear Suspension** **Hinterradaufhängung** **Suspension arrière** **Suspensión trasera del automóvil**	**2/2Д3.05**

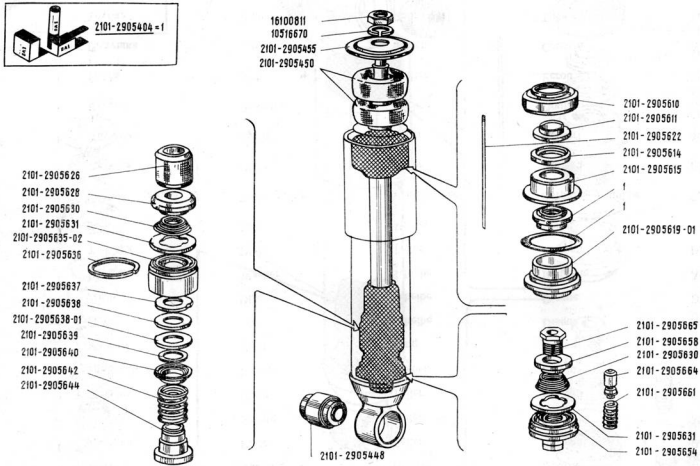

ВАЗ-2101 ВАЗ-2102	Амортизатор передней подвески Front Shock Absorber Stoßdämpfer der Vorderradaufhängung Amortisseur de la suspension avant Amortiguador de la suspensión delantera	Д3.10

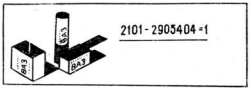

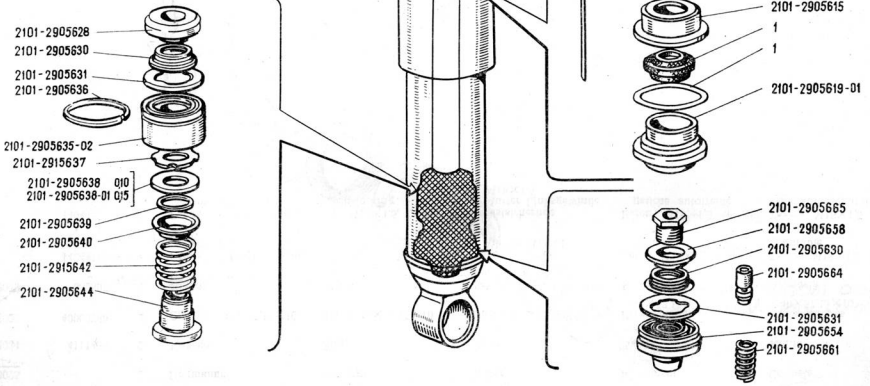

ВАЗ-2101 **ВАЗ-2102**	**Амортизатор задней подвески** **Rear Shock Absorber** **Stoßdämpfer der Hinterradaufhängung** **Amortisseur de la suspension arrière** **Amortiguador de la suspensión trasera**	**Д3.11**

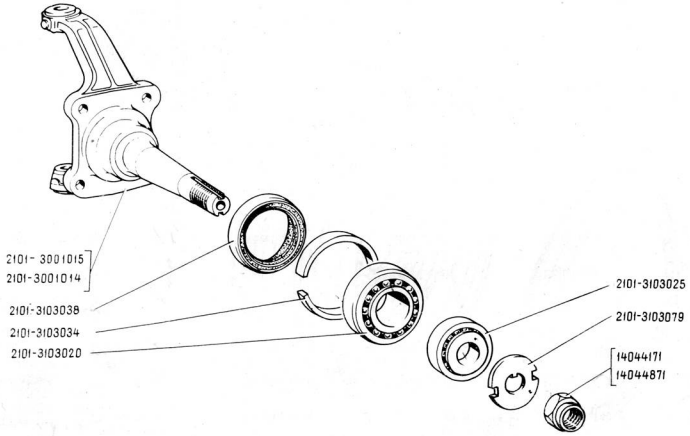

ВАЗ-2101 **ВАЗ-2102**	**Поворотный кулак** **Steering Knuckle** **Achsschenkel** **Fusée** **Mangueta**	**Д3.14**

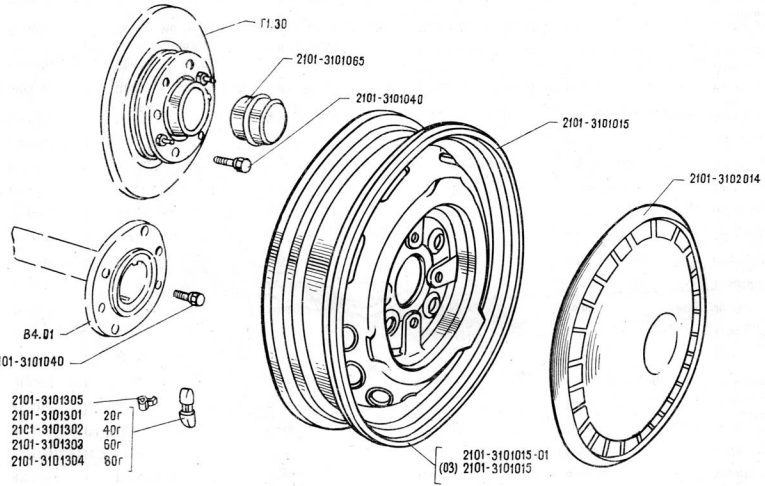

ВАЗ-2101 ВАЗ-2102	Колеса Wheels Räder Roues Ruedas	Д3.16

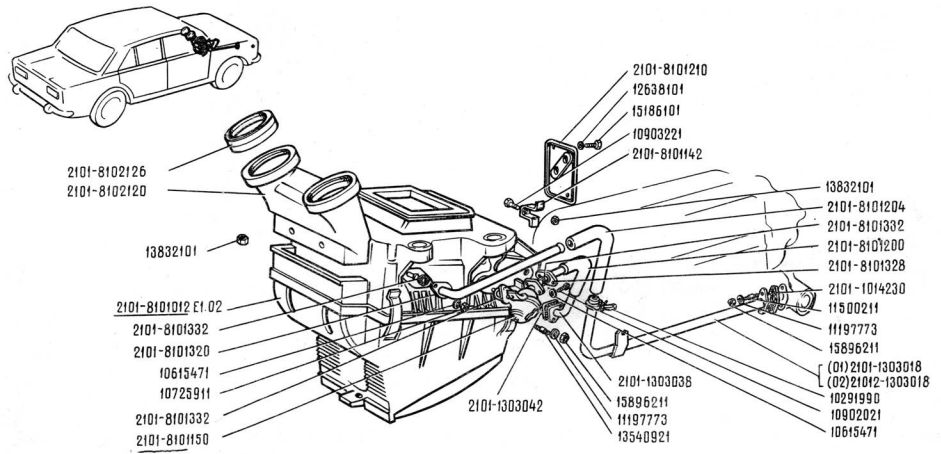

ВАЗ-2101 **ВАЗ-2102**	Система вентиляции и отопления **Body Heating and Ventilation System** **Lüftungs- und Heizungsanlage** **Système de ventilation et de climatisation de la carrosserie** **Sistema de ventilación y calefacción de la carrocería**	**E1.01**

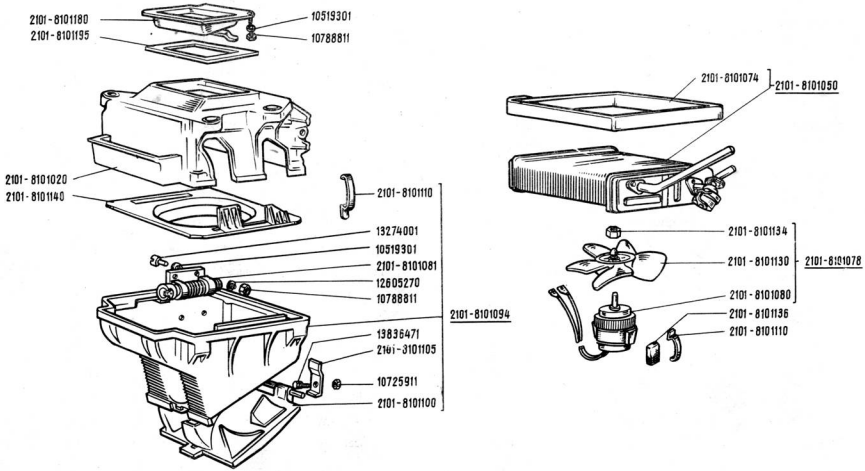

ВАЗ-2101 **ВАЗ-2102**	**Отопитель** **Heater** **Heizkörper** **Climatiseur** **Calefacción**	**E1.02**

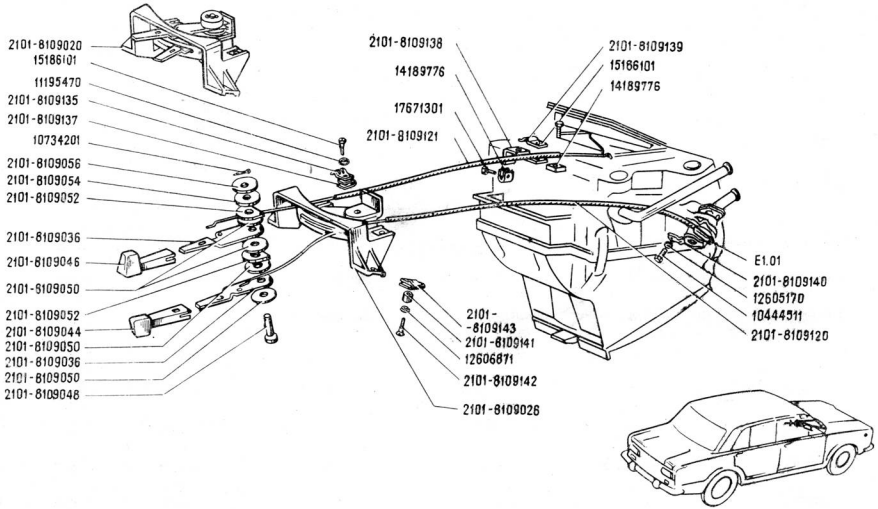

ВАЗ-2101 ВАЗ-2102	Управление вентиляцией и отоплением кузова Body Ventilation and Heating Controls Lüftungs- und Heizungsbetätigung Commande de ventilateur et de climatisation de la carrosserie Mando de la ventilación y calefacción de la carrocería	E1.03

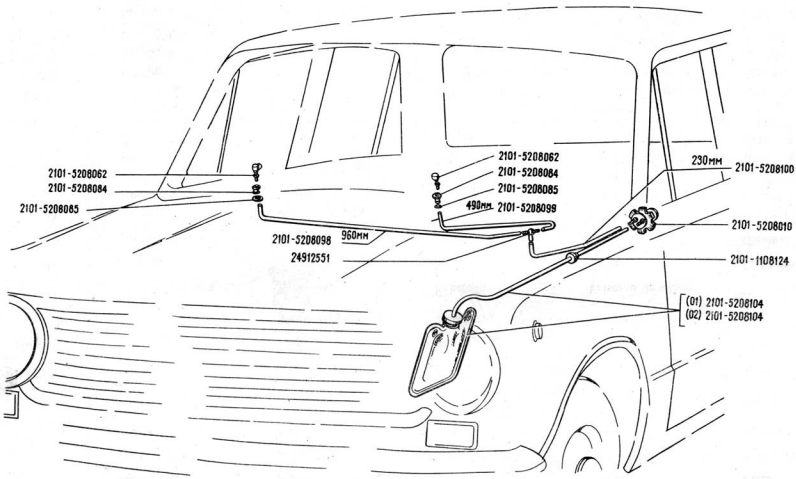

ВАЗ-2101 **ВАЗ-2102**	**Омыватель ветрового стекла** **Windscreen Washer** **Scheibenwäscher** **Lave-glace du pare-brise** **Lavaparabrisas**	**E1.07**

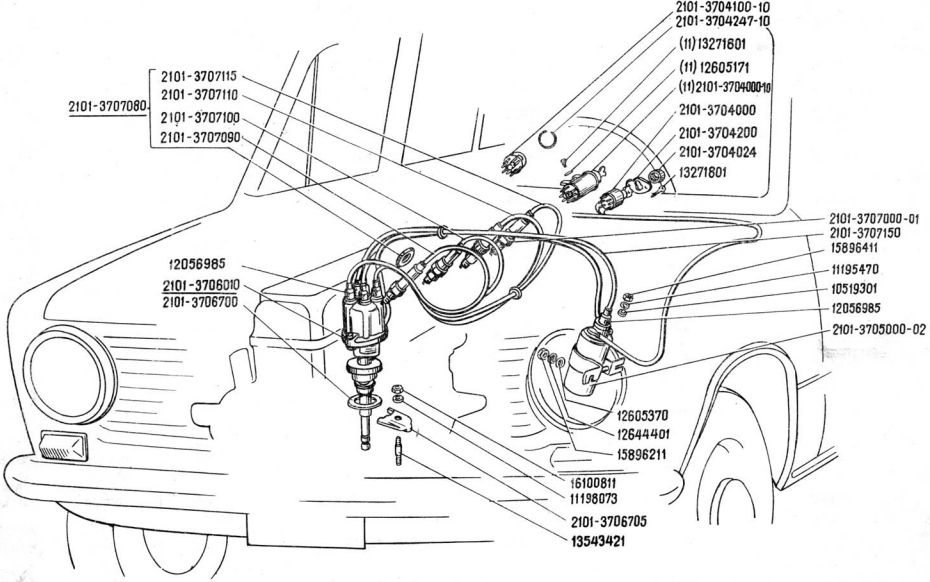

ВАЗ-2101 **ВАЗ-2102**	**Система зажигания** **Ignition System** **Zündanlage** **Système d'allumage** **Sistema de encendido**	**K1.01**

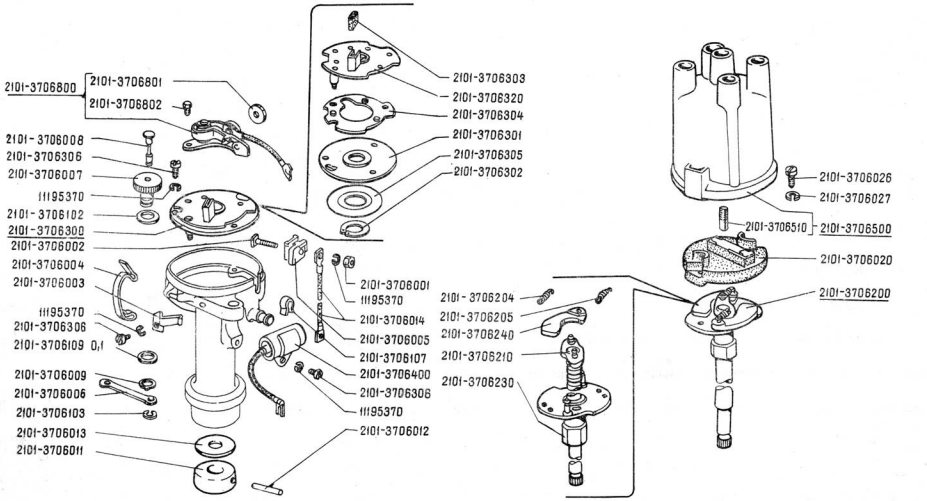

ВАЗ-2101 **ВАЗ-2102**	**Распределитель зажигания** **Distributor** **Zündverteiler** **Allumeur** **Distribuidor del encendido**	**K1.02**

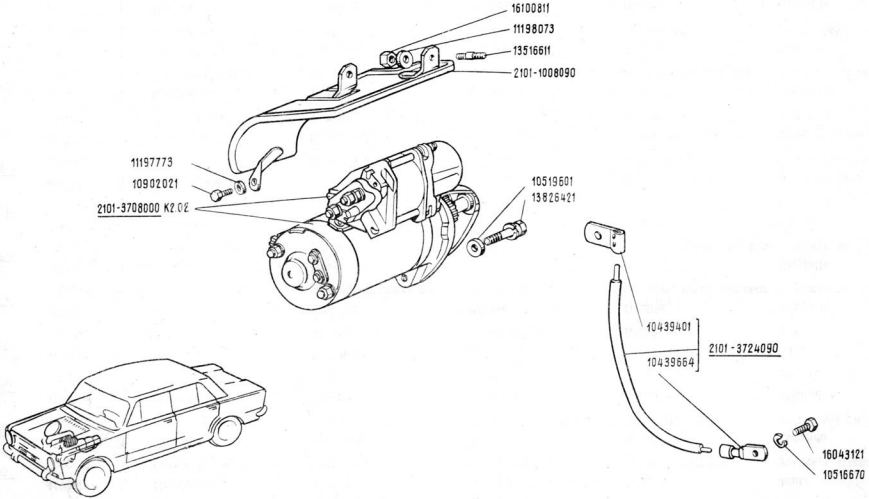

ВАЗ-2101 **ВАЗ-2102**	**Стартер с арматурой** **Starter and Fitting** **Anlasser mit Armatur** **Démarreur avec accessoires** **Motor de arranque con armadura**	**К2.01**

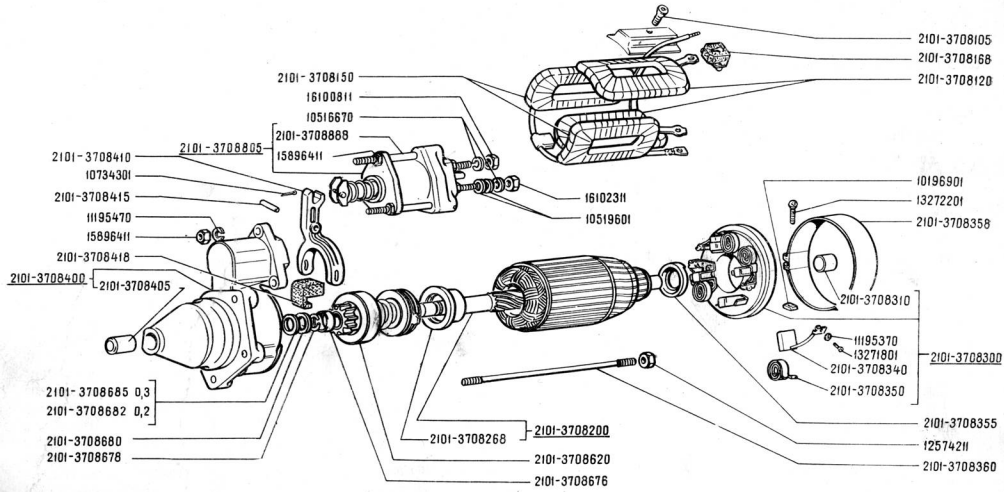

ВАЗ-2101 **ВАЗ-2102**	**Стартер** **Starting Motor** **Anlasser** **Démarreur** **Motor de arranque**	**К2.02**

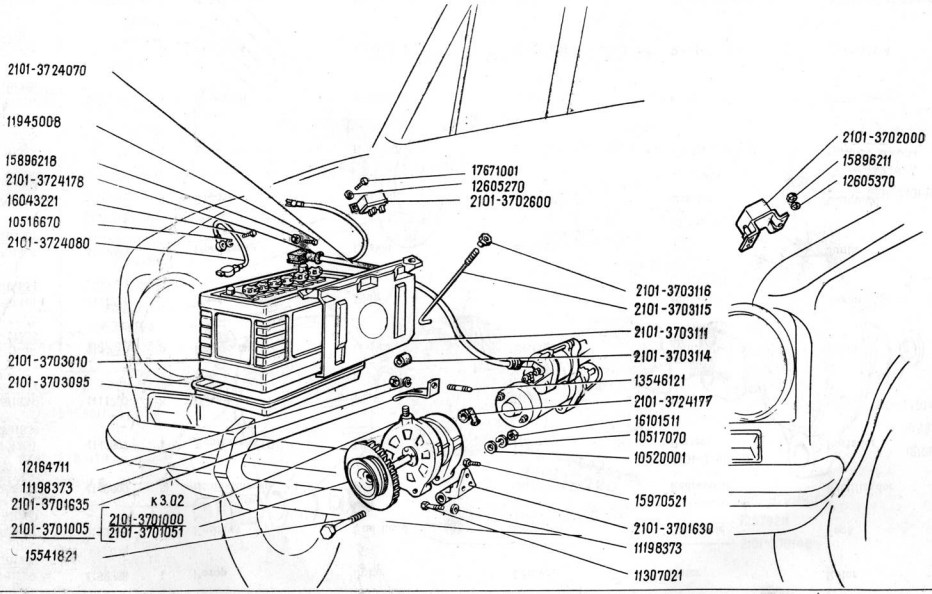

ВАЗ-2101 ВАЗ-2102	Батарея аккумуляторная и генератор Storage Battery and Generator Batterie und Lichtmaschine Batterie d'accumulateurs et alternateur Batería de acumuladores y dínamo	К3.01

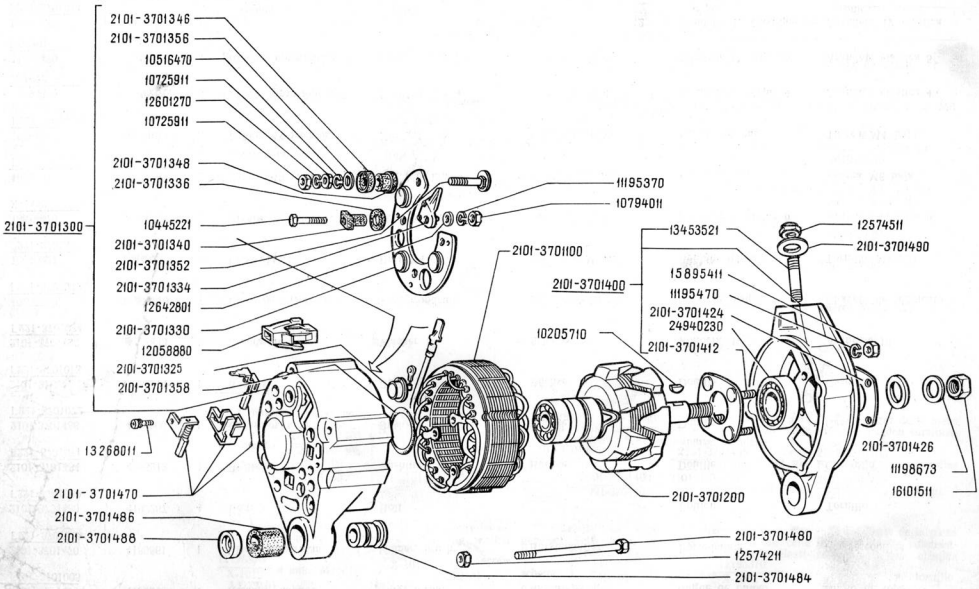

ВАЗ-2101 **ВАЗ-2102**		**Генератор** **Generator** **Lichtmaschine** **Alternateur** **Dinamo**	**К3.02**

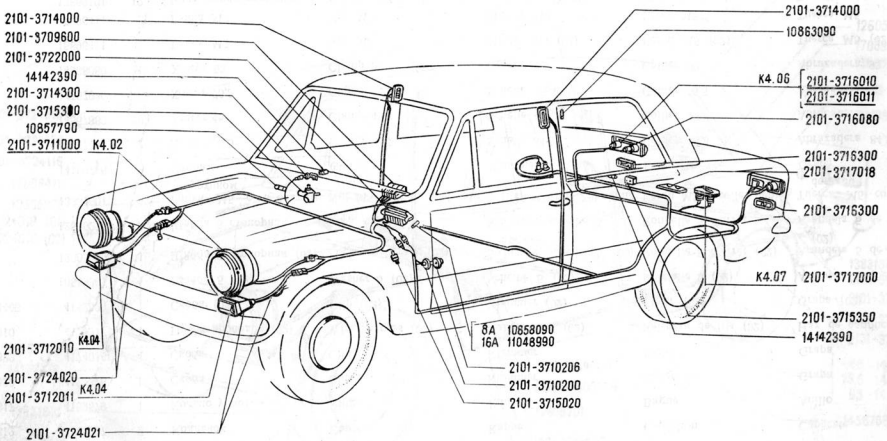

ВАЗ-2101 ВАЗ-2102	Освещение наружное и внутреннее External and Internal Lighting Außen- und Innenbeleuchtung Éclairage extérieur et intérieur Alumbrado exterior e interior	1/2 К4.01

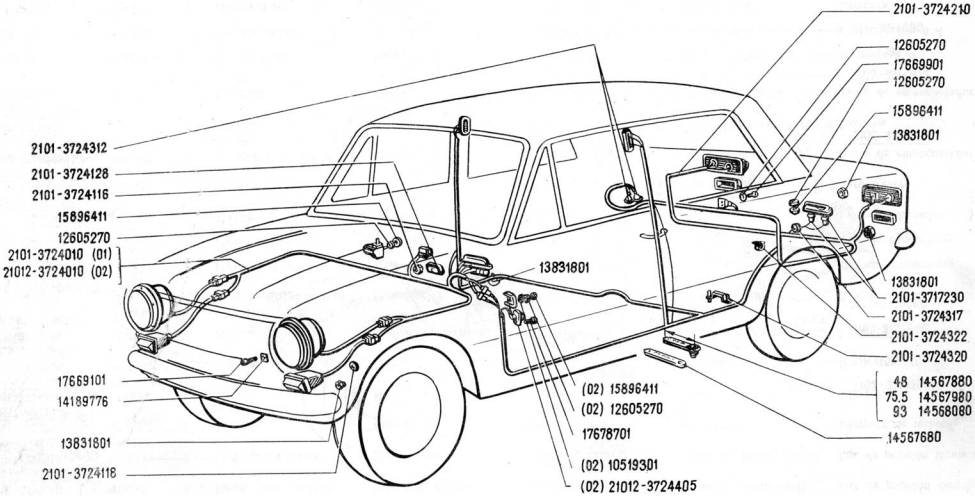

ВАЗ-2101 ВАЗ-2102	Освещение наружное и внутреннее External and Internal Lighting Außen- und Innenbeleuchtung Eclairage extérieur et intérieur Alumbrado exterior e interior	2/2 К4.01

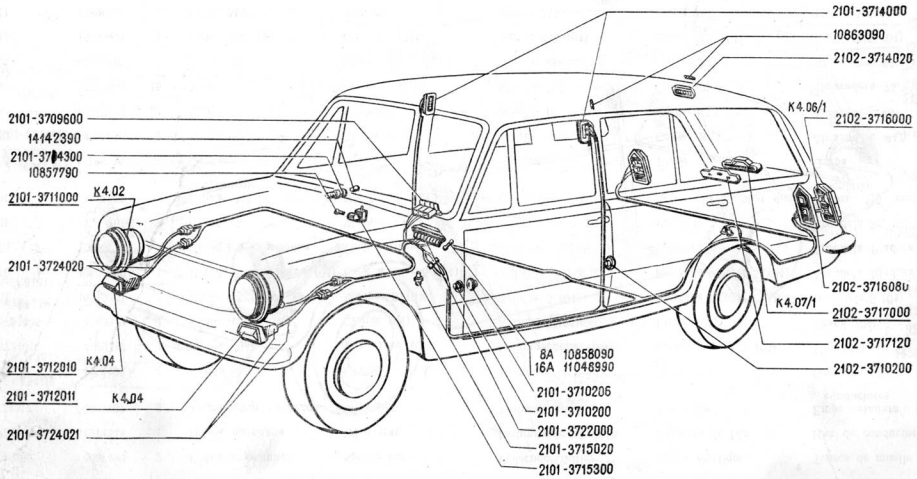

ВАЗ-2101 ВАЗ-2102	Освещение наружное и внутреннее External and Internal Lighting Außen- und Innenbeleuchtung Éclairage extérieur et intérieur Alumbrado exterior e interior	1/2 К4.01/1

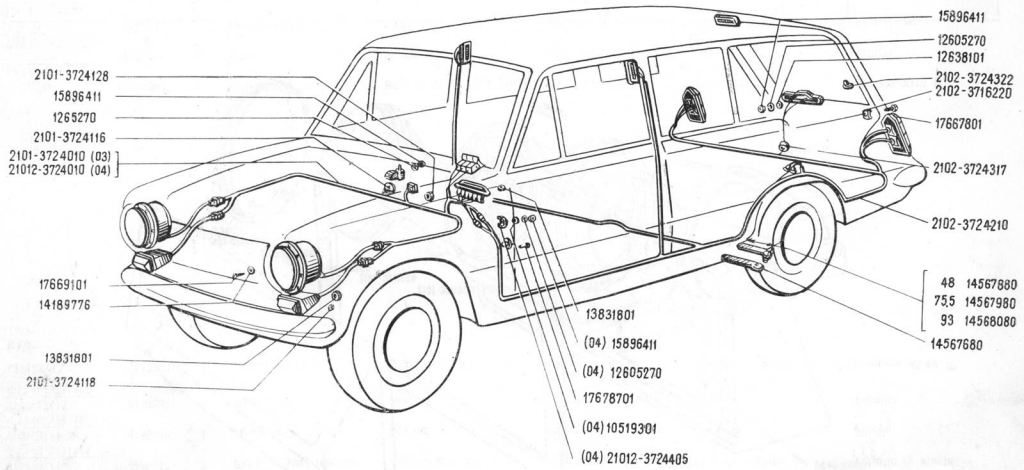

ВАЗ-2101 ВАЗ-2102		Освещение наружное и внутреннее External and Internal Lighting Außen- und Innenbeleuchtung Éclairage extérieur et intérieur Alumbrado exterior e interior	2/2 К4.01/1

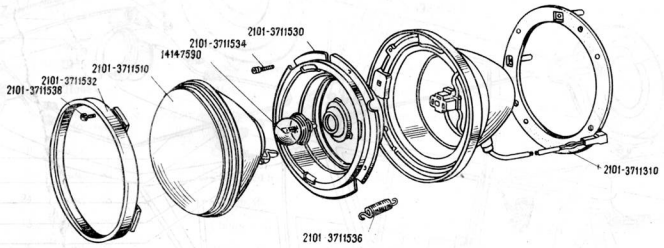

ВАЗ-2101 ВАЗ-2102	**Фара** **Headlamp** **Scheinwerfer** **Phare** **Faro**	**K4.02**

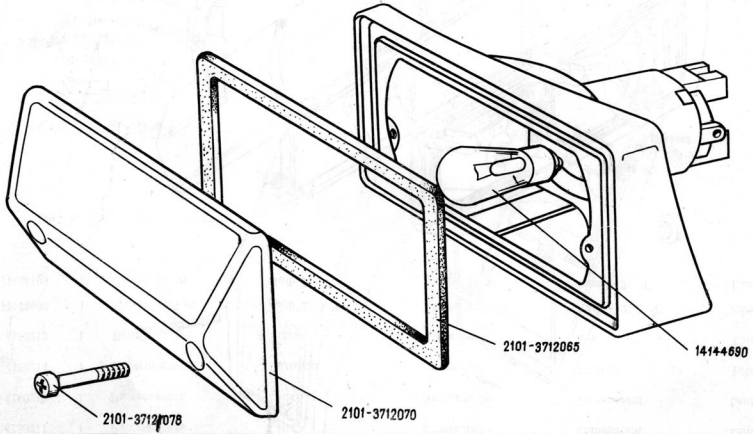

ВАЗ-2101 ВАЗ-2102	Подфарник Sidelamp Stadtlicht Feu avant Subfaro (luz de posición)	K4.04

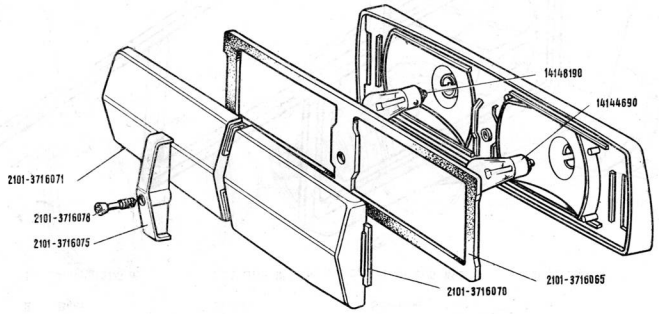

ВАЗ-2101 ВАЗ-2102	Фонарь задний сигнальный Rear Signal Lamp Schlußleuchte Feu arrière combiné Linterna trasera de señales	K4.06

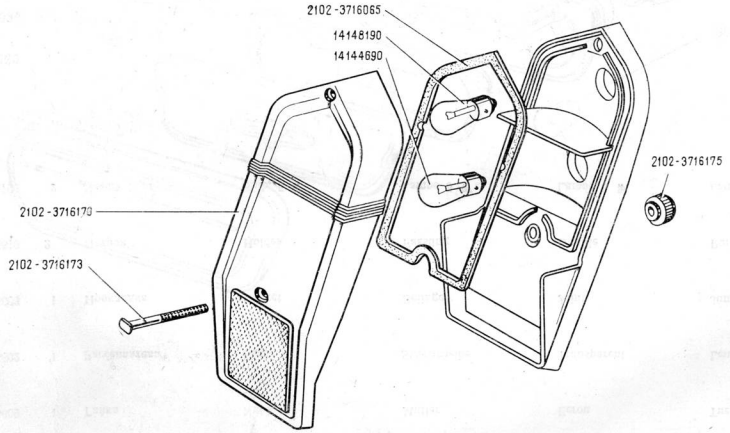

ВАЗ-2101 **ВАЗ-2102**	**Фонарь задний сигнальный** **Rear Signal Lamp** **Schlußleuchte** **Feu arrière combiné** **Linterna trasera de señales**	**К4.06/1**

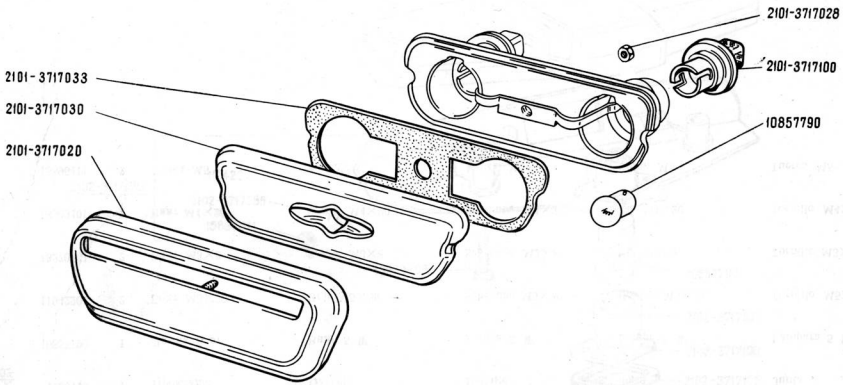

ВАЗ-2101 ВАЗ-2102	Фонарь освещения номерного знака Number Plate Lamp Kennzeichenleuchte Feu d'éclairage de la plaque d'immatriculation Linterna (luz) de alumbrado del número de matrícula	K4.07

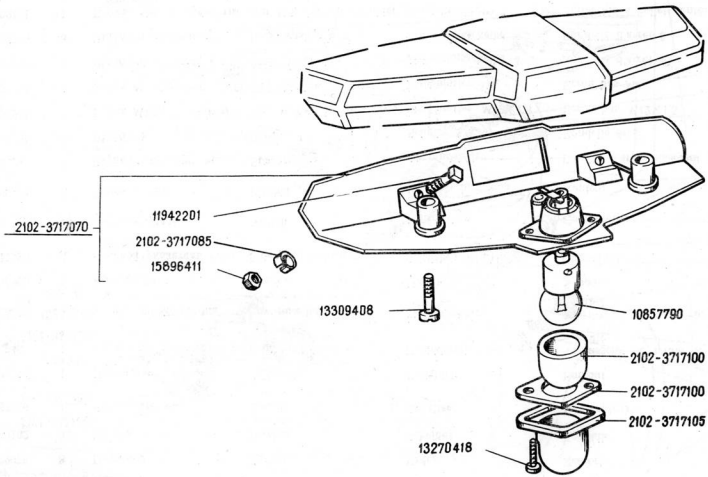

ВАЗ-2101 ВАЗ-2102	Фонарь освещения номерного знака Number Plate Lamp Kennzeichenleuchte Feu d'éclairage de la plaque d'immatriculation Linterna (luz) de alumbrado del número de matrícula	K4.07/1

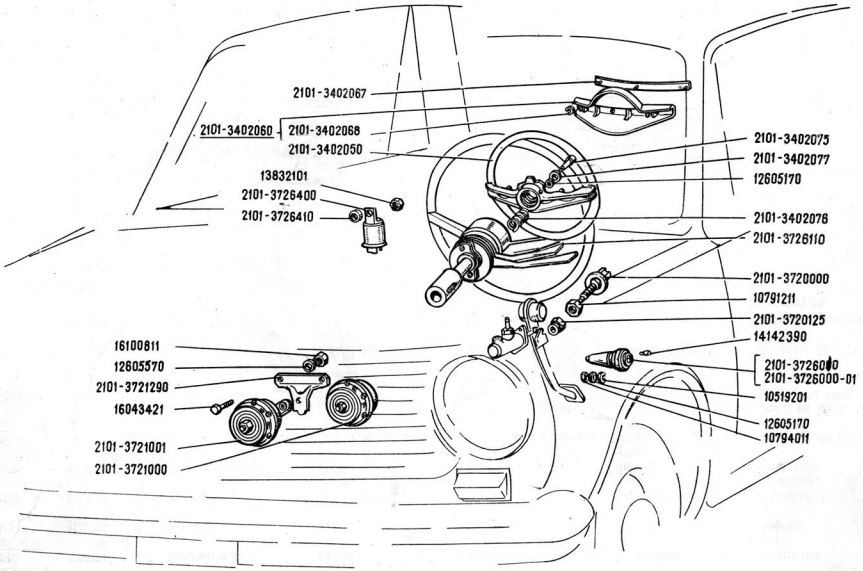

ВАЗ-2101 **ВАЗ-2102**	**Сигнал звуковой и указатели поворота** **Horn and Turn Indicators** **Horn und Fahrtrichtungsanzeiger** **Avertisseur sonore et clignotants** **Bocina e indicadores de la dirección**	**К5.01**

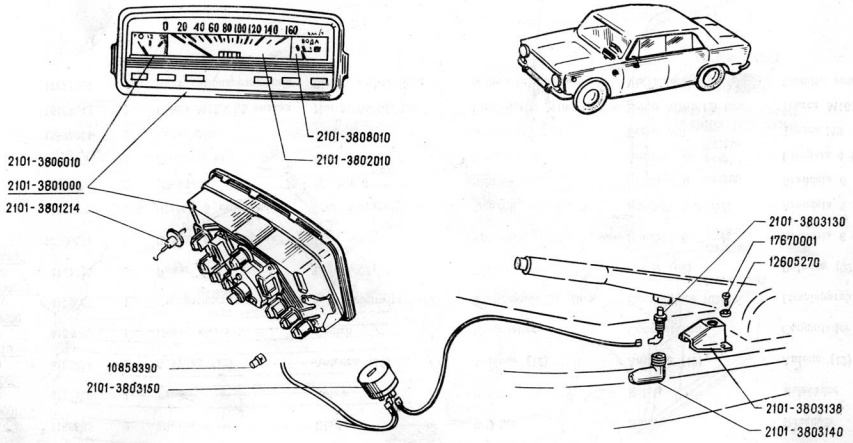

ВАЗ-2101 ВАЗ-2102		Приборы Instruments Geräte Instruments Instrumentos	К5.03

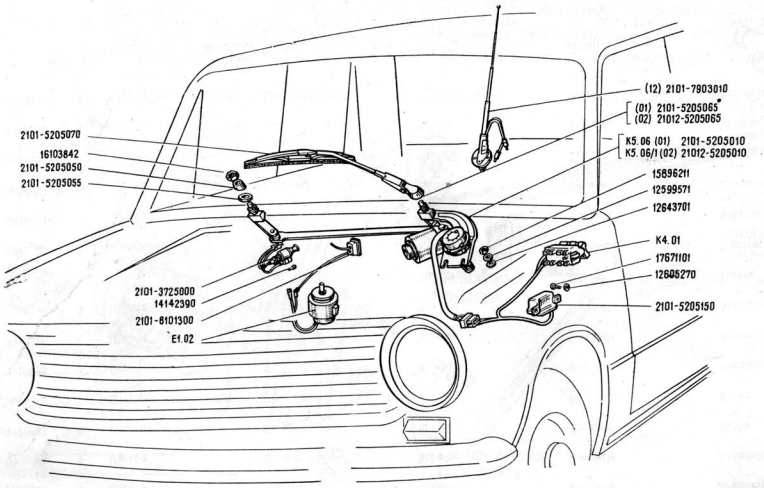

ВАЗ-2101 **ВАЗ-2102**	**Стеклоочиститель и другое оборудование** **Screenwiper and Other Equipment** **Scheibenwischer und sonstige Ausrüstung** **Essuie-glace et autre équipement** **Limpiaparabrisas y otro equipo**	**K5.05**

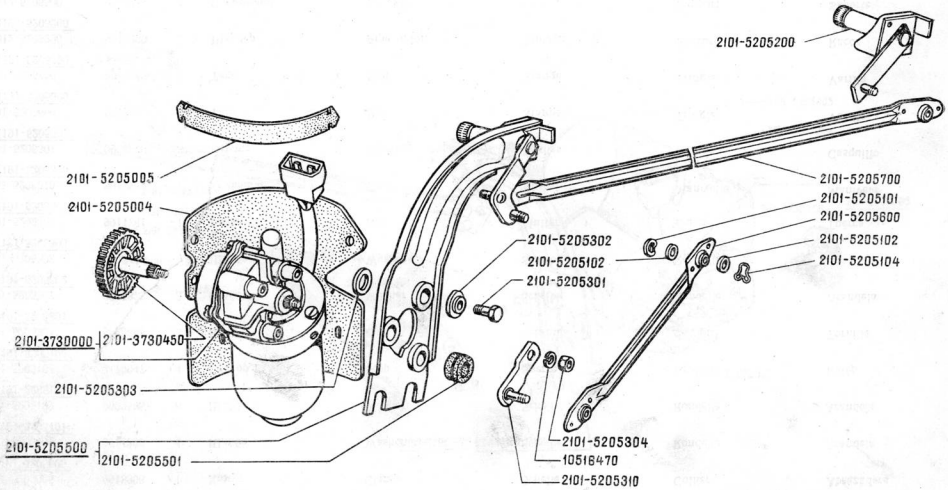

ВАЗ-2101 ВАЗ-2102		Стеклоочиститель Screenwiper Scheibenwischer Essuie-glace Limpiaparabrisas	К5.06

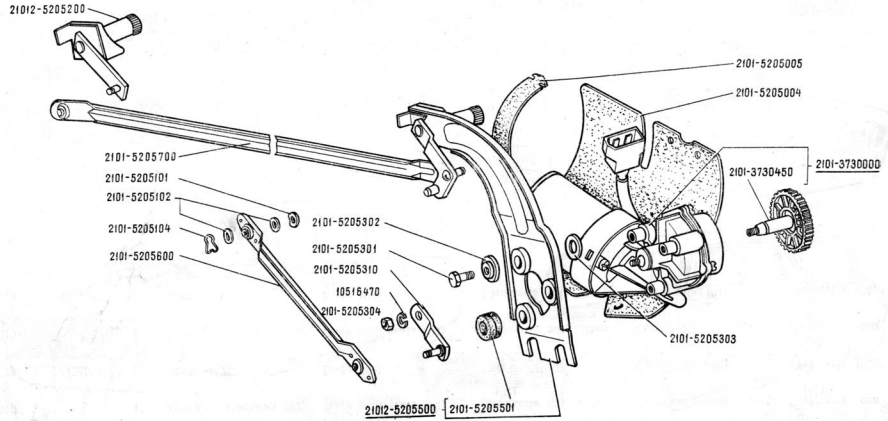

ВАЗ-2101 **ВАЗ-2102**	**Стеклоочиститель** **Screenwiper** **Scheibenwischer** **Essuie-glace** **Limpiaparabrisas**	**К5.06/1**

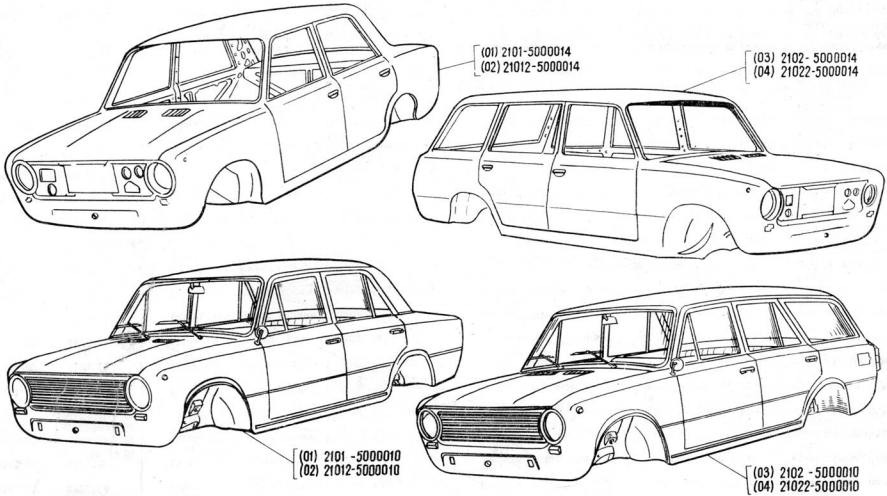

ВАЗ-2101 **ВАЗ-2102**	**Кузов** **Body** **Karosserie** **Carrosserie** **Carrocería**	**М0.01**

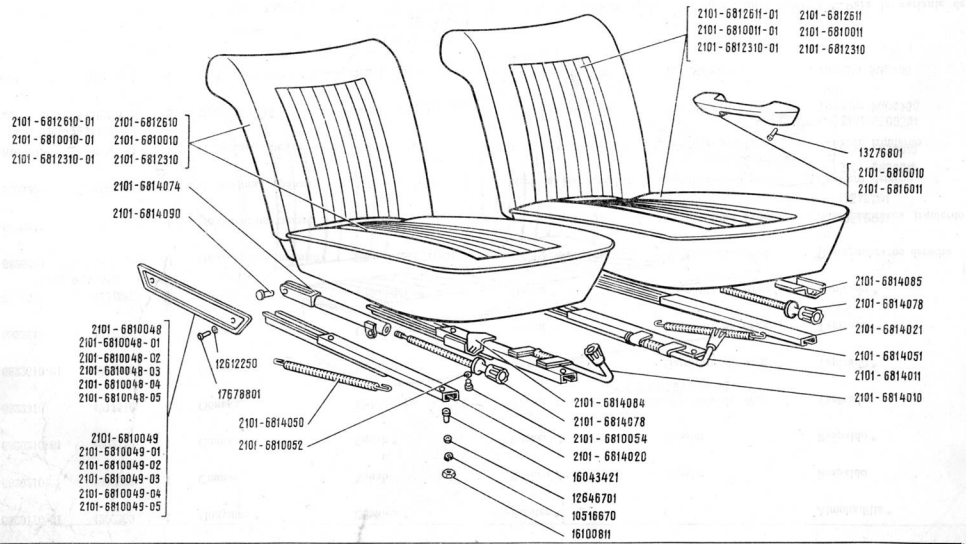

ВАЗ-2101 **ВАЗ-2102**	**Сиденья передние** **Front Seats** **Vordersitze** **Sièges avant** **Asientos delanteros**	**M1.01**

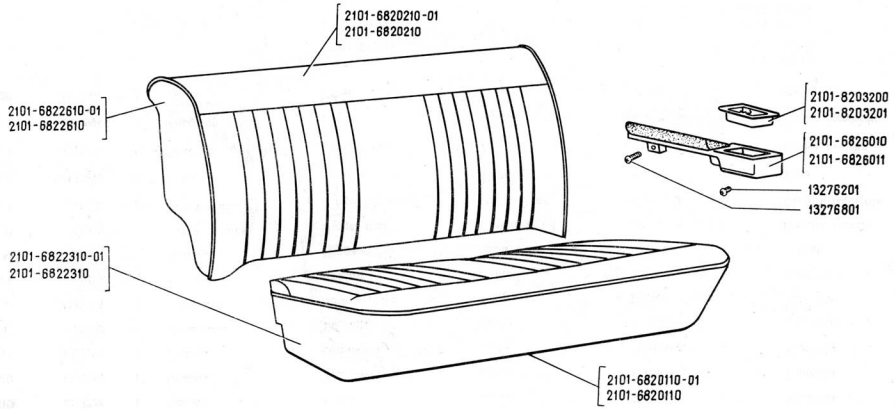

ВАЗ-2101 **ВАЗ-2102**	**Сиденье заднее** **Rear Seat** **Rücksitz** **Banquette arrière** **Asiento posterior**	**M1.02**

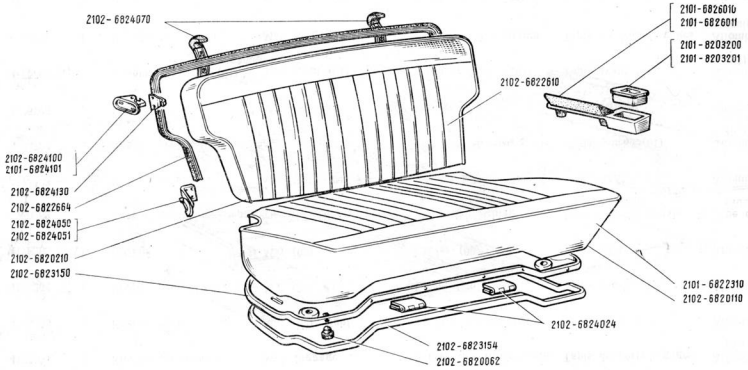

ВАЗ-2101 **ВАЗ-2102**	**Сиденье заднее** **Rear Seat** **Rücksitz** **Banquette arrière** **Asiento posterior**	**M1.02/1**

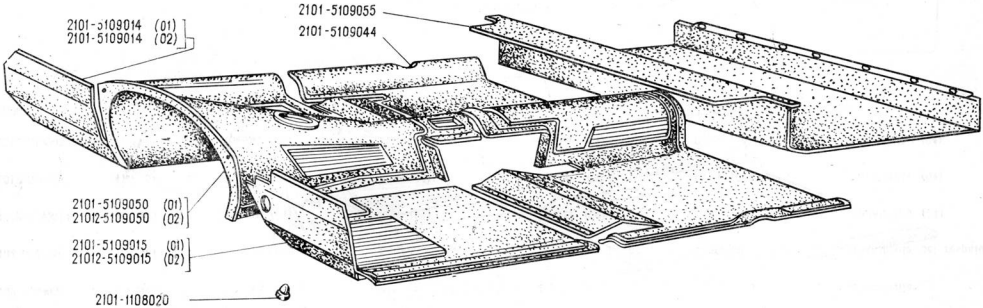

ВАЗ-2101 **ВАЗ-2102**	Коврики пола и багажника **Floor and Trunk Mats** **Läufer für Fußboden und Kofferraum** **Tapis de plancher et de coffre à bagages** **Alfombrillas del piso y del portaequipajes**	**M1.06**

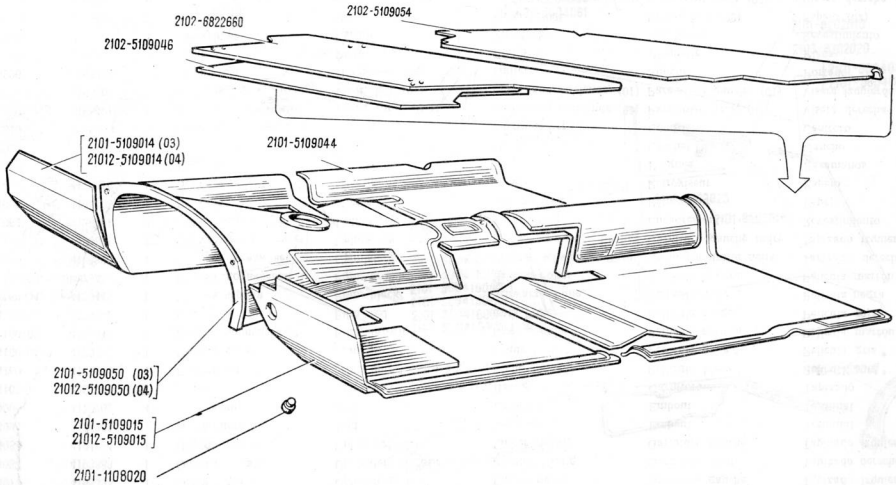

ВАЗ-2101 **ВАЗ-2102**	**Коврики пола и багажника** **Floor and Trunk Mats** **Läufer für Fußboden und Kofferraum** **Tapis de plancher et de coffre à bagages** **Alfombrillas del piso y del portaequipajes**	**M1.06/1**

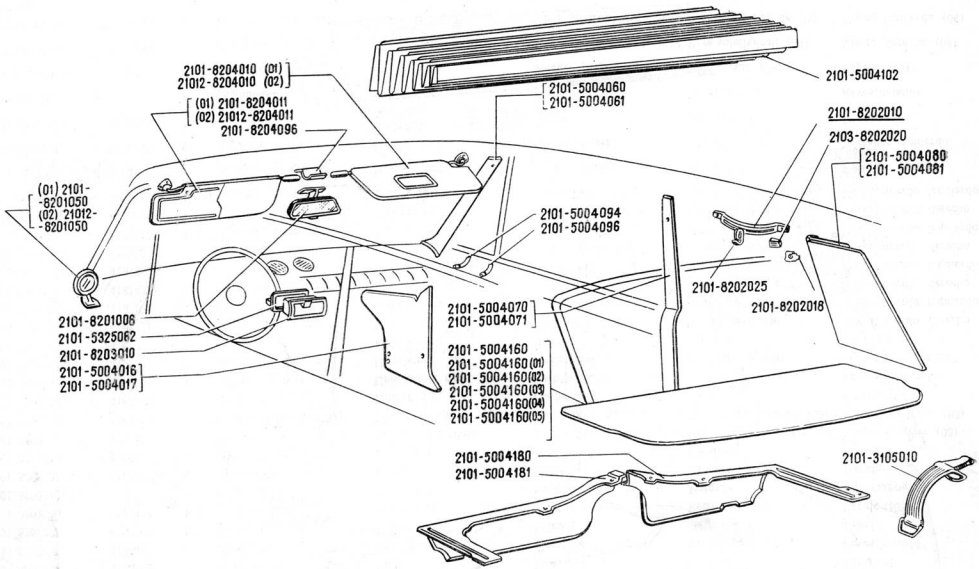

ВАЗ-2101 ВАЗ-2102	Принадлежности и внутренняя обивка кузова Accessories and Upholstery Zubehör und Innenverkleidung der Karosserie Accessoires et garnitures intérieures de la carrosserie Accesorios y tapizado interior de la carrocería	M1.07

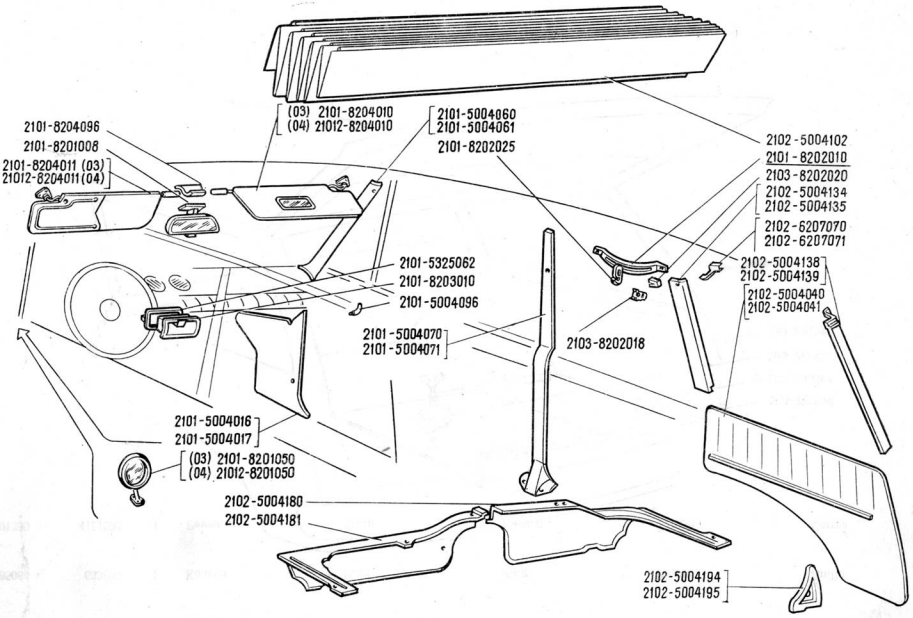

ВАЗ-2101 **ВАЗ-2102**	**Принадлежности и внутренняя обивка кузова** **Accessories and Upholstery** **Zubehör und Innenverkleidung der Karosserie** **Accessoires et garnitures intérieures de la carrosserie** **Accesorios y tapizado interior de la carrocería**	**M1.07/1**

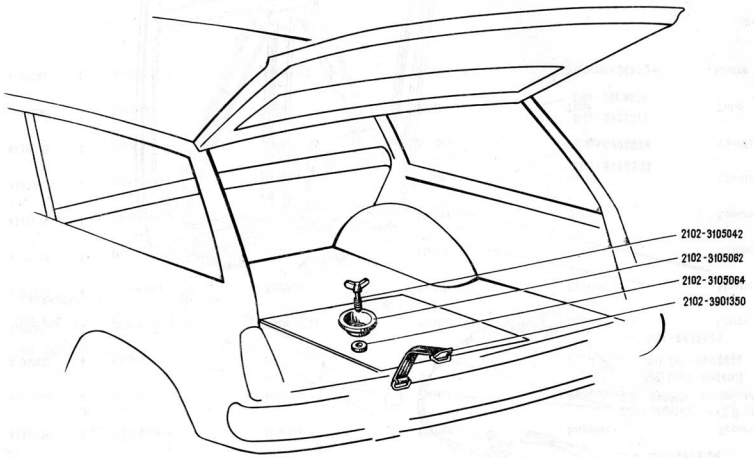

ВАЗ-2101 ВАЗ-2102	Держатель запасного колеса Spare Wheel Mounting Reserveradhalter Porteur de la roue de rechange Portador de la rueda de repuesto	M1.08

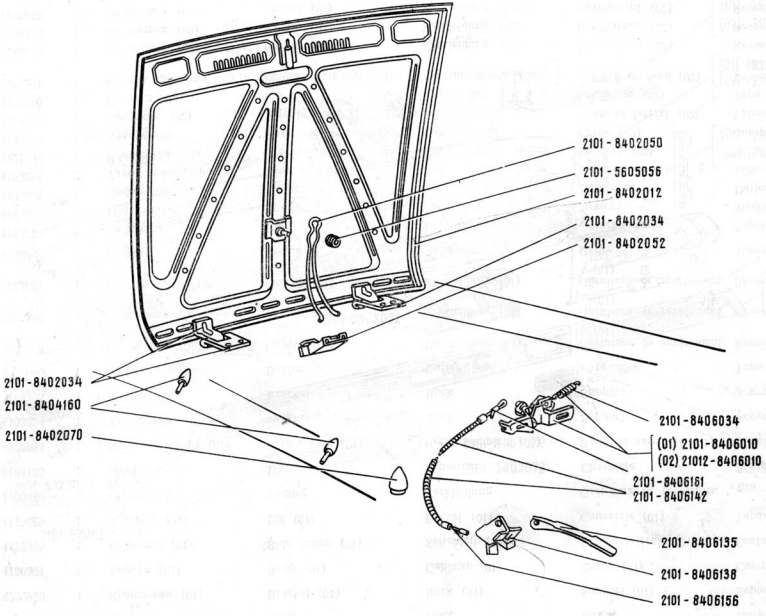

ВАЗ-2101 ВАЗ-2102		Капот Bonnet Motorhaube Capot Capó	M2.01

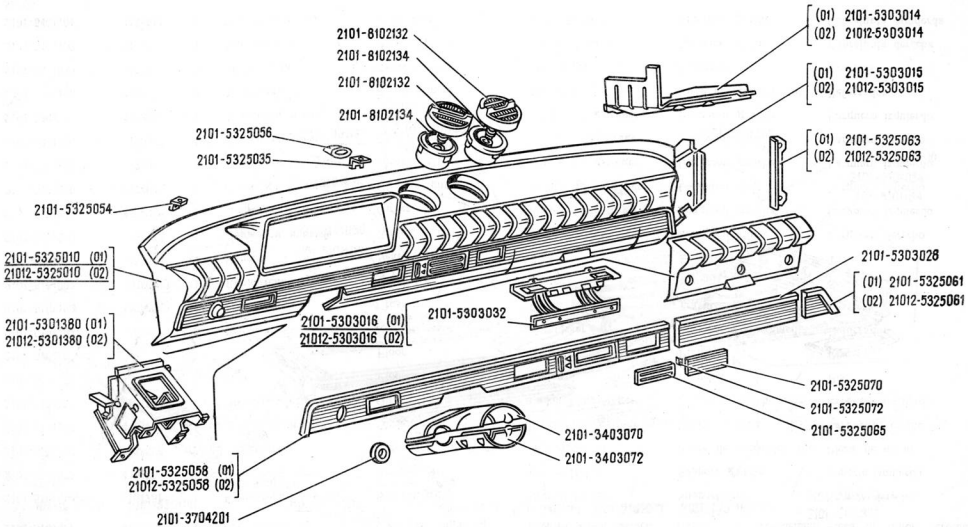

ВАЗ-2101 **ВАЗ-2102**	**Панель приборов и принадлежности** **Fascia and Fittings** **Armaturenbrett und Zubehör** **Planche de bord et accessoires** **Tablero de instrumentos y accesorios**	**M2.02**

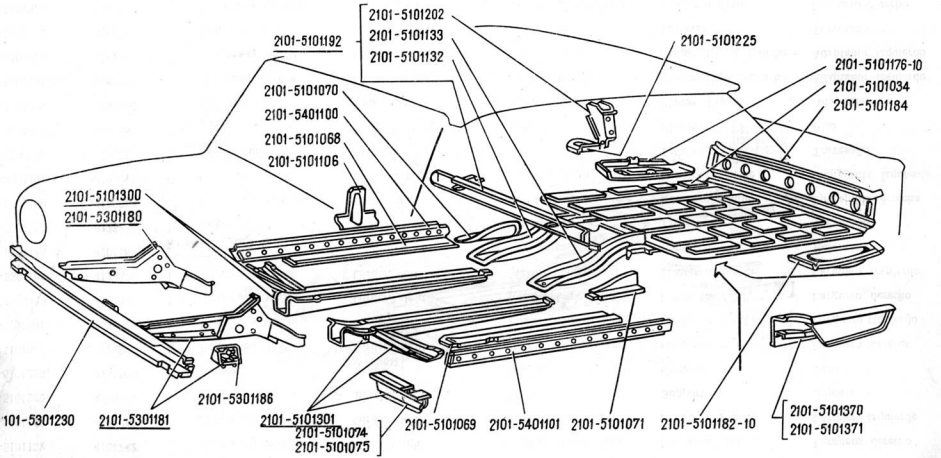

ВАЗ-2101 **ВАЗ-2102**	**Пол кузова** **Body Floor** **Karosserieboden** **Plancher de la carrosserie** **Piso de la carrocería**	**M2.03**

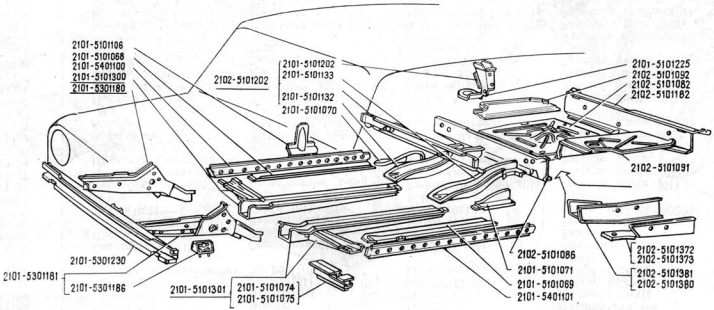

ВАЗ-2101 **ВАЗ-2102**	**Пол кузова** **Body Floor** **Karosserieboden** **Plancher de la carrosserie** **Piso de la carrocería**	**M2.03/1**

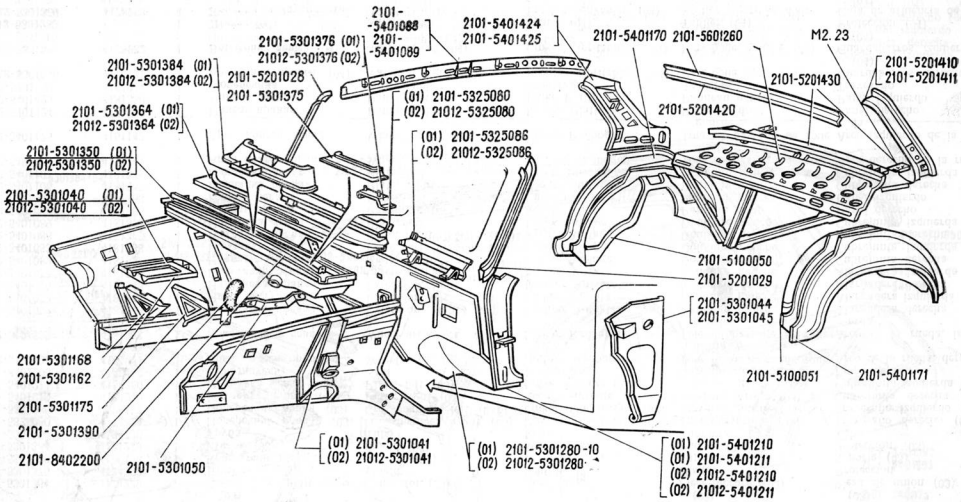

ВАЗ-2101 ВАЗ-2102	Внутренние детали кузова Body Iinterior Parts Karosserieinnenteile Eléments intérieurs de la carrosserie Piezas interiores de la carrocería	M2.04

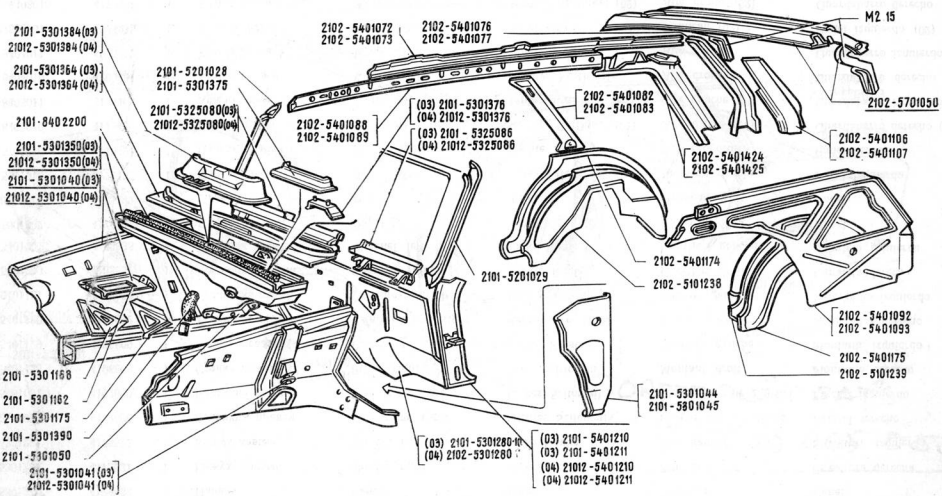

ВАЗ-2101 ВАЗ-2102	Внутренние детали кузова Body Interior Parts Karosserieinnenteile Eléments intérieurs de la carrosserie Piezas interiores de la carrocería	M2.04/1

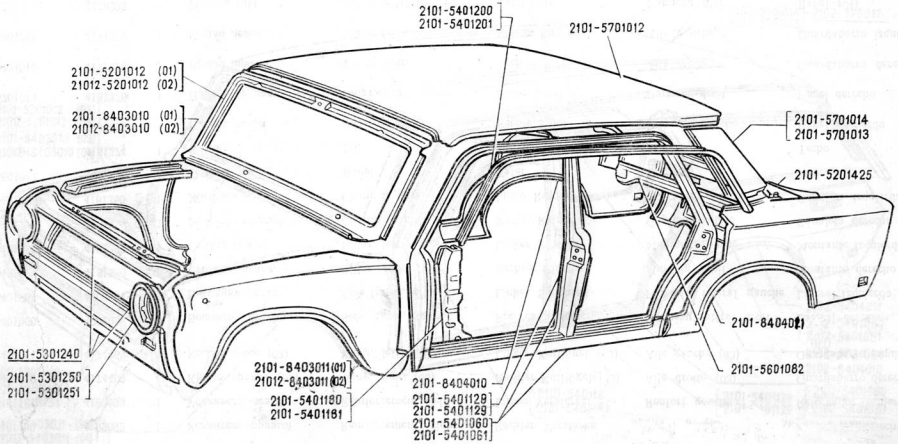

ВАЗ-2101 ВАЗ-2102		Оперение кузова Body Shell Parts Karosserieverkleidung Empennage de la carrosserie Empenaje de la carrocería	M2.05

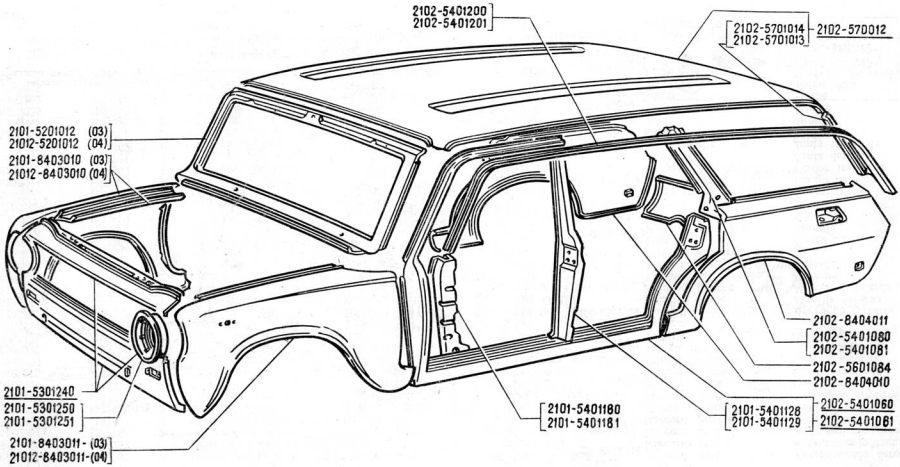

ВАЗ-2101 ВАЗ-2102		Оперение кузова Body Shell Parts Karosserieverkleidung Empennage de la carrosserie Empenaje de la carrocería	M2.05/1

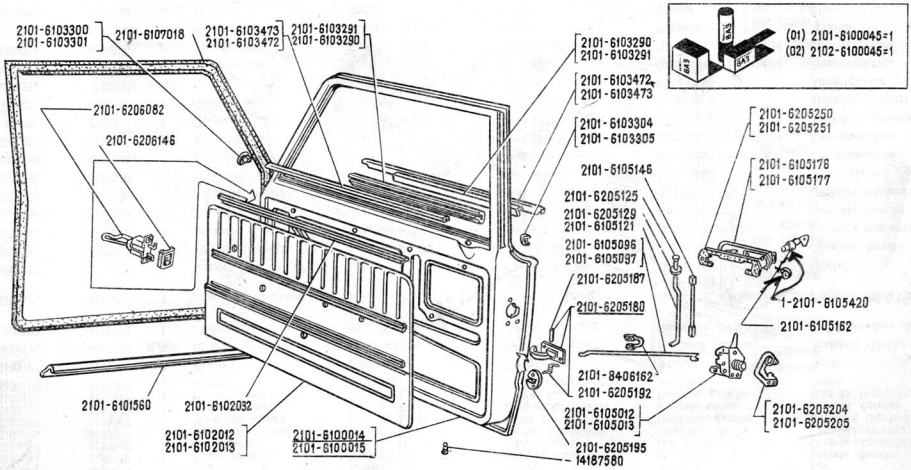

ВАЗ-2101 **ВАЗ-2102**	**Двери передние** **Front Doors** **Vordertüren** **Portes avant** **Puertas delanteras**	**1/2 M2.09**

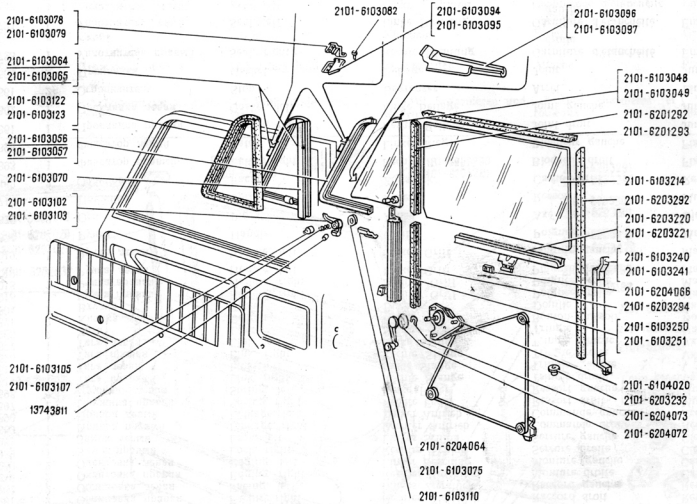

ВАЗ-2101 **ВАЗ-2102**	FRAM	**Двери задние** **Rear Doors** **Hintertüren** **Portes arrière** **Puertas traseras**	**2/2 M2.09**

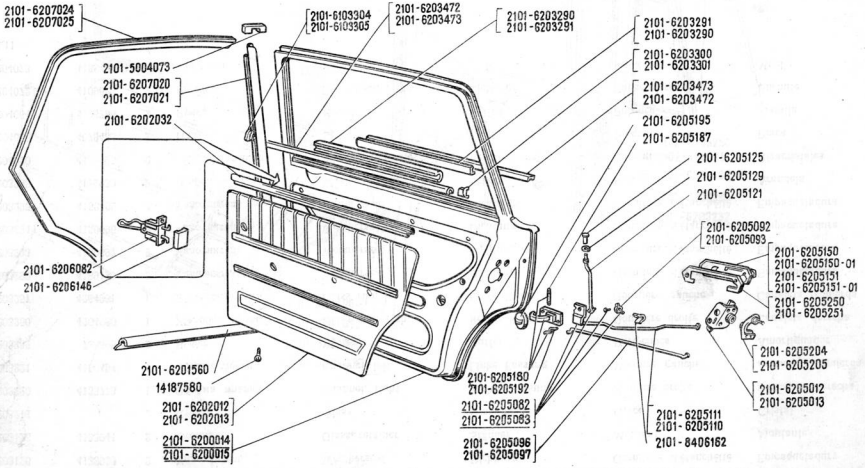

ВАЗ-2101 **ВАЗ-2102**	**Двери задние** **Rear Doors** **Hintertüren** **Portes arrière** **Puertas traseras**	**1/2 М2.11**

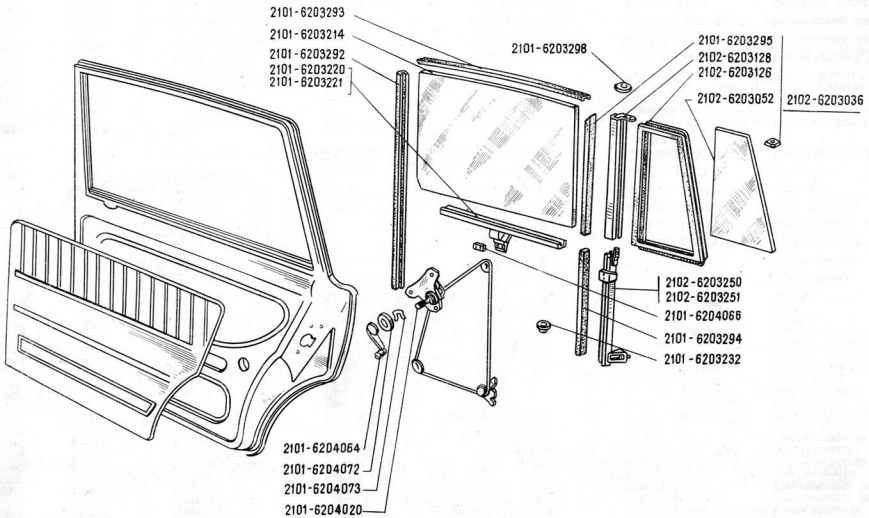

ВАЗ-2101 **ВАЗ-2102**		**Двери задние** **Rear Doors** **Hintertüren** **Portes arrière** **Puertas traseras**	**2/2 М2.11**

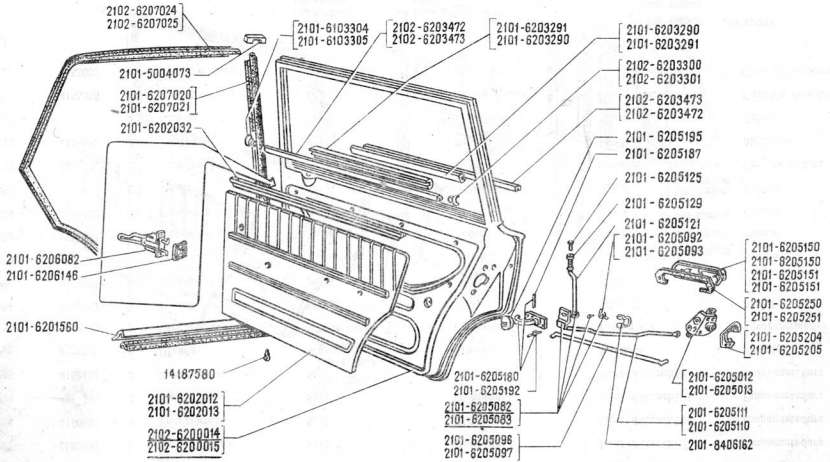

ВАЗ-2101 **ВАЗ-2102**		**Двери задние** **Rear Doors** **Hintertüren** **Portes arrière** **Puertas traseras**	**1/2 М2.11/1**

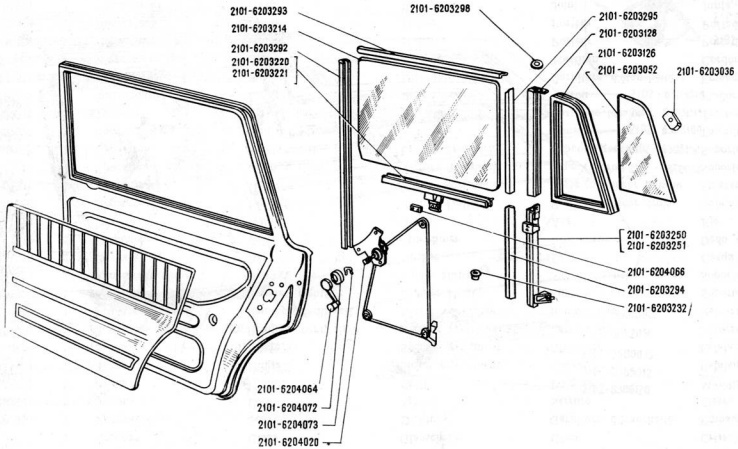

ВАЗ-2101 ВАЗ-2102	Дверь задка Tailgate Hecktür Hayon arrière Puerta de la parte trasera	2/2 М2.11/1

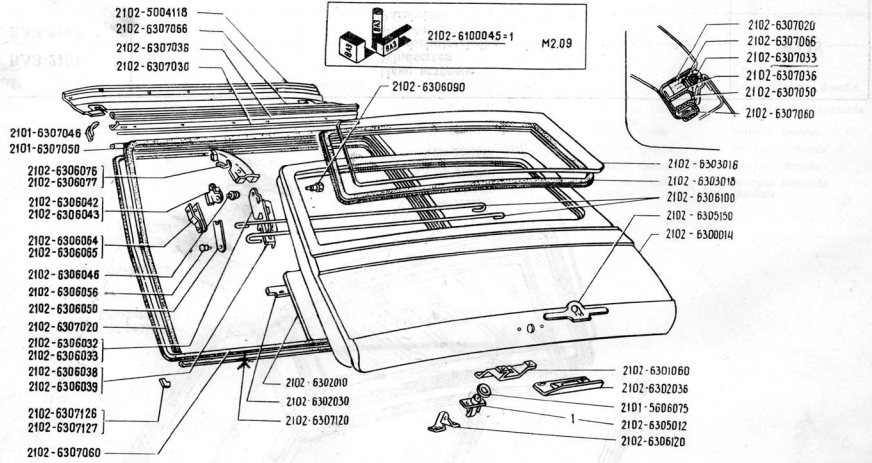

ВАЗ-2101 ВАЗ-2102	Дверь задка Tailgate Hecktür Hayon arrière Puerta de la parte trasera	M2.15

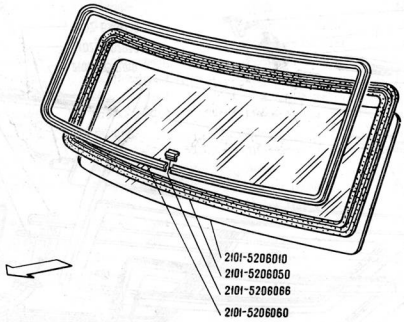

ВАЗ-2101 ВАЗ-2102	Окно ветровое Windscreen Windschutzscheibe Pare-brise Parabrisas	М2.18

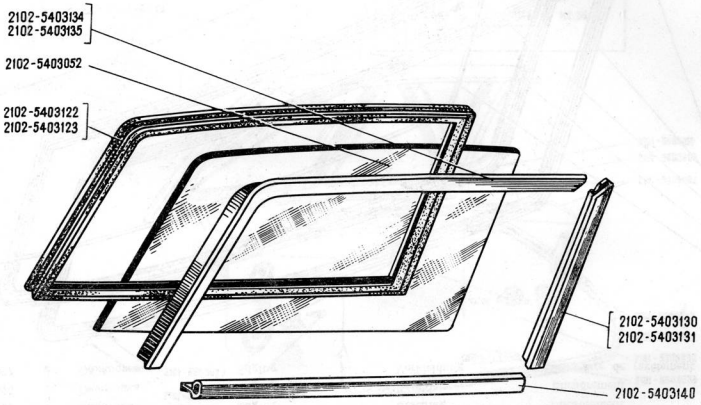

ВАЗ-2101 ВАЗ-2102	Окно боковины Side Window Seitenfenster Glace de custode Ventana lateral	М2.19

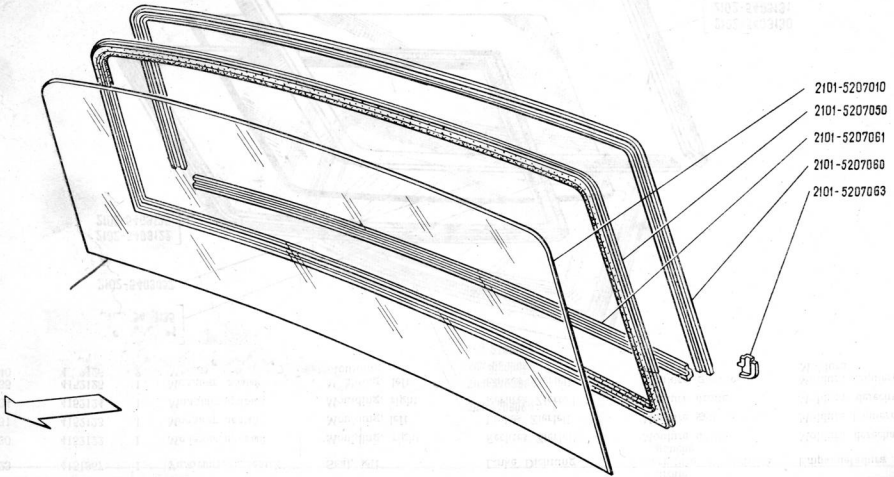

ВАЗ-2101 **ВАЗ-2102**	**Окно заднее** **Rear Window** **Heckfenster** **Lunette arrière** **Ventana trasera**	**M2.20**

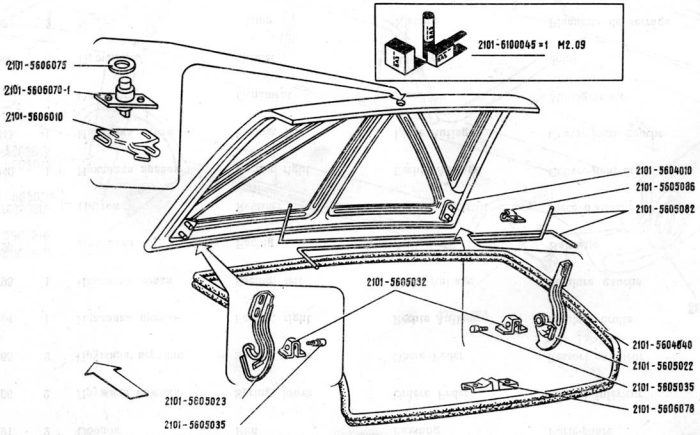

ВАЗ-2101 ВАЗ-2102	**Крышка багажника** **Trunk Lid** **Kofferraumdeckel** **Couvercle du coffre à bagages** **Tapa del portaequipajes**	М2.23

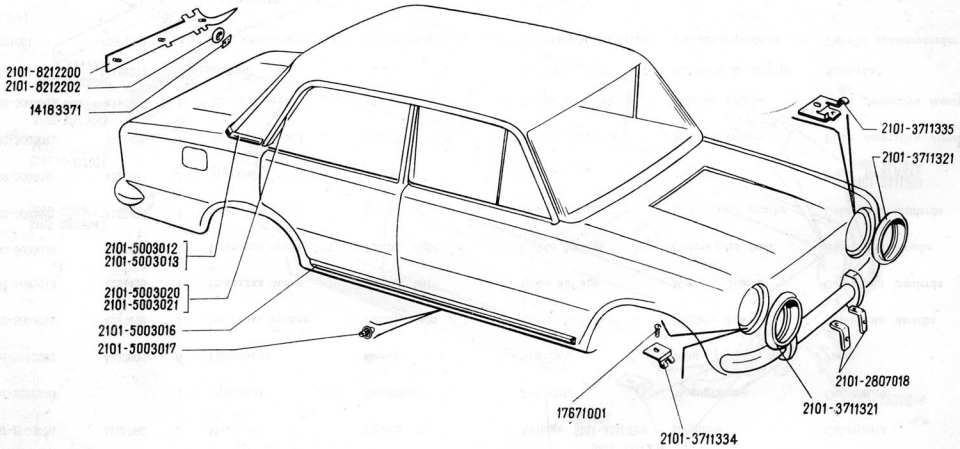

ВАЗ-2101 ВАЗ-2102	Облицовочные накладки наружные External Facings Äußere Zierauflage Moulures extérieures Piezas decorativas exteriores	М2.25

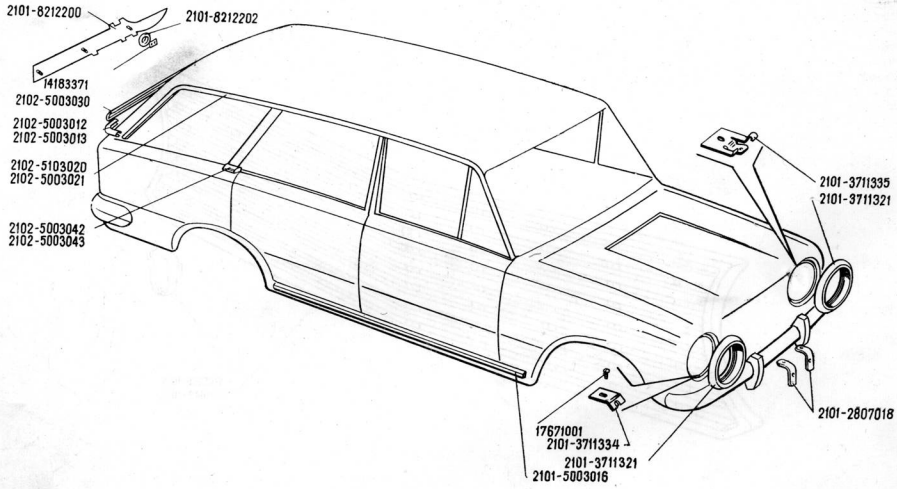

ВАЗ-2101 ВАЗ-2102	Облицовочные накладки наружные External Facings Äußere Zierauflage Moulures extérieures Piezas decorativas exteriores	M2.25/1

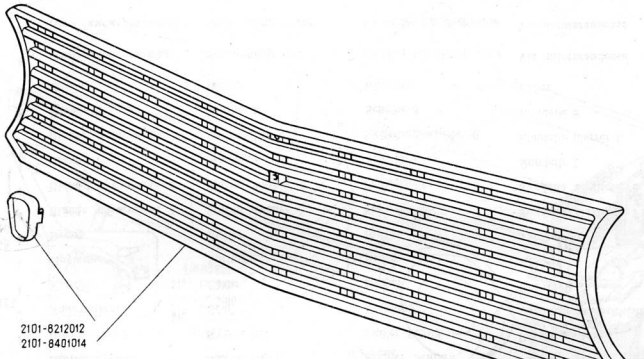

ВАЗ-2101 **ВАЗ-2102**	**Облицовка радиатора** **Radiator Grille** **Kühlerverkleidung** **Calandre de radiateur** **Rejilla del radiador**	**М3.01**

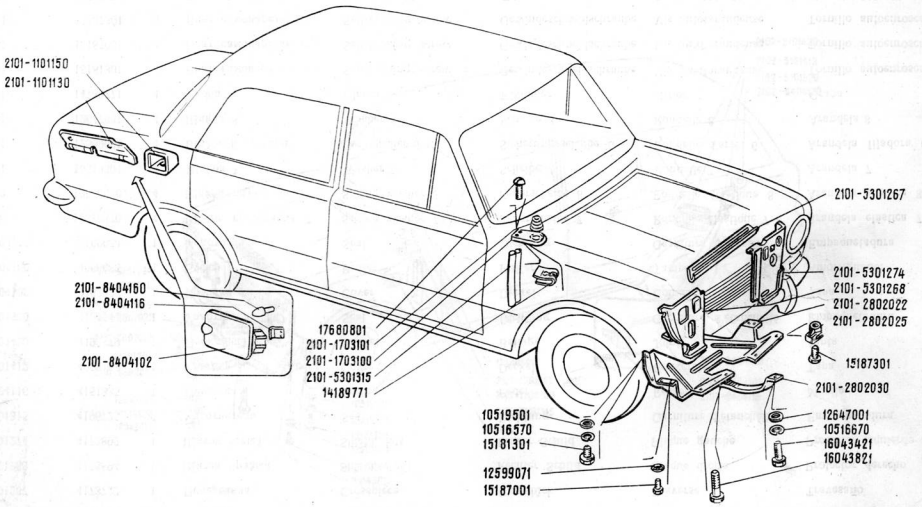

ВАЗ-2101 **ВАЗ-2102**	**Щитки и уплотнительные детали** **Shields and Seals** **Schilde und Dichtungsteile** **Plaques et pièces d'étanchéité** **Protecciones y piezas de empaquetadura**	**М3.02**

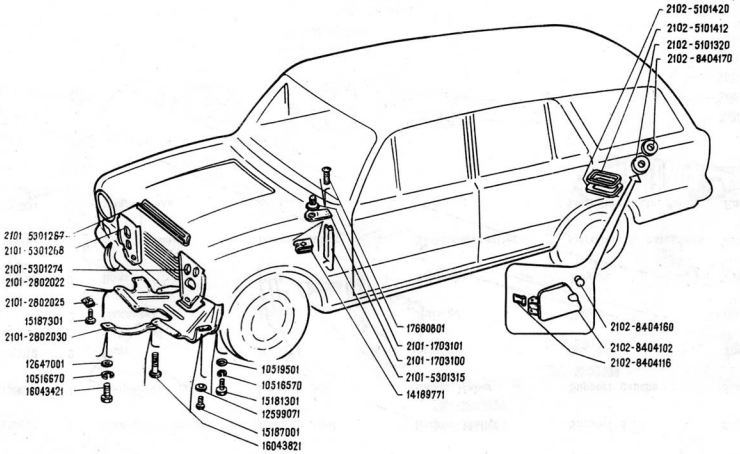

ВАЗ-2101 **ВАЗ-2102**	**Щитки и уплотнительные детали** **Shields and Seals** **Schilde und Dichtungsteile** **Plaques et pièces d'étanchéité** **Protecciones y piezas de empaquetadura**	**М3.02/1**

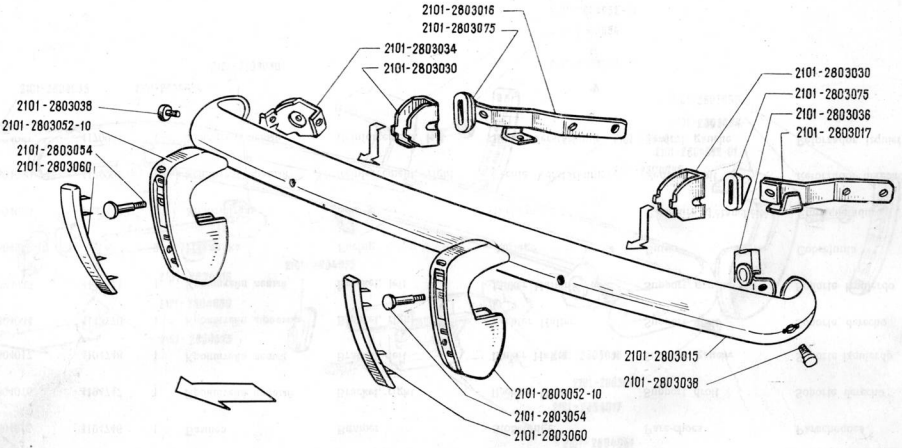

ВАЗ-2101 **ВАЗ-2102**	**Буфер передний** **Front Bumper** **Vordere Stoßstange** **Pare-chocs avant** **Parachoques delantero**	**М3.06**

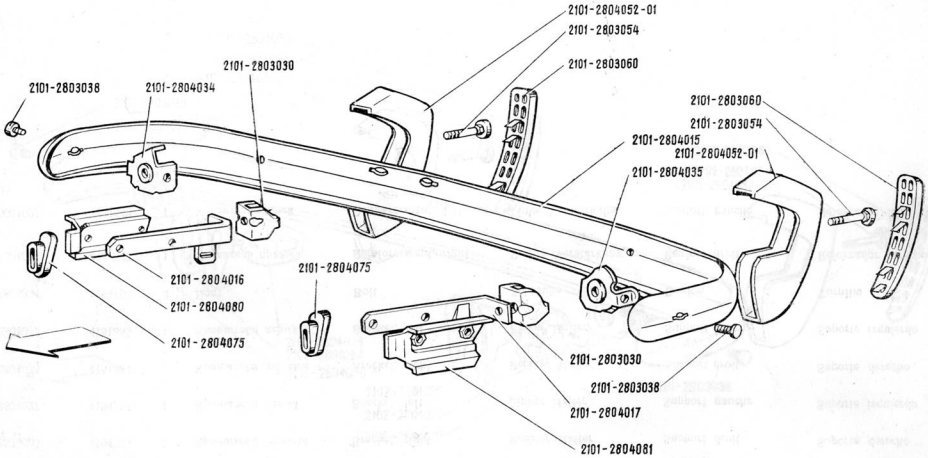

ВАЗ-2101 **ВАЗ-2102**		**Буфер задний** **Rear Bumper** **Hintere Stoßstange** **Pare-chocs arrière** **Parachoques trasero**	**М3.07**

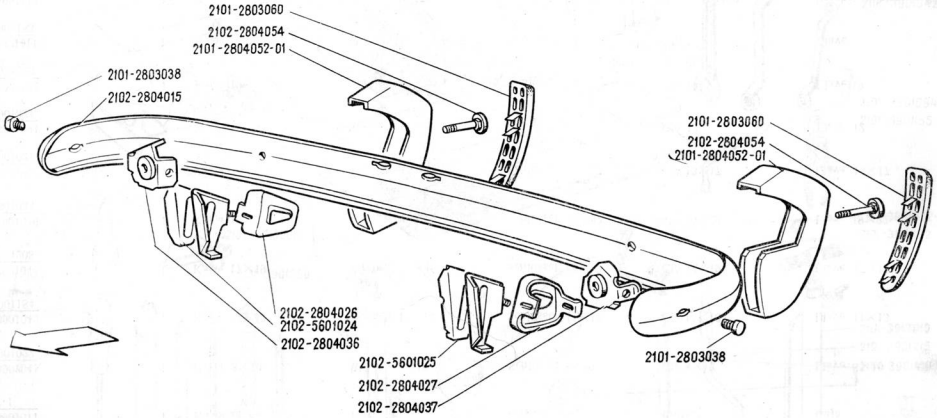

ВАЗ-2101 ВАЗ-2102	Буфер задний Rear Bumper Hintere Stoßstange Pare-chocs arrière Parachoques trasero	М3.07/1

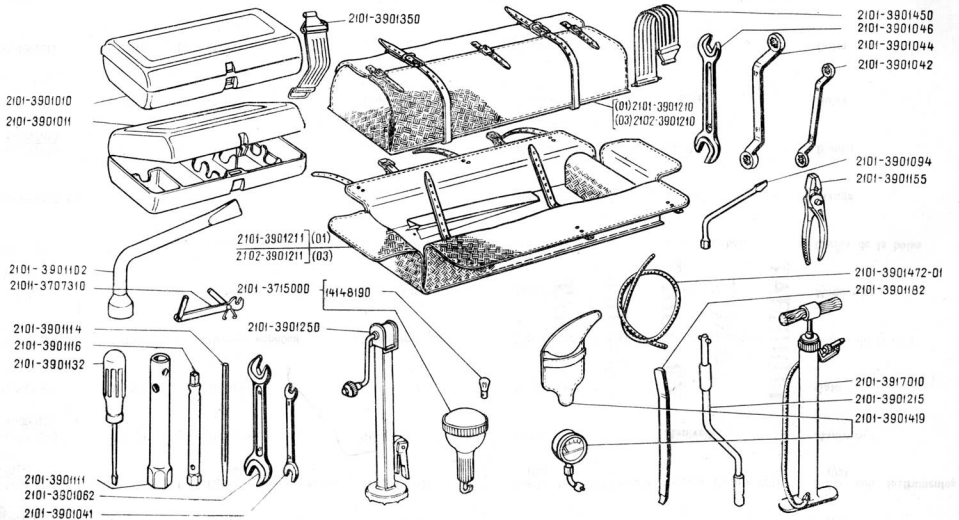

ВАЗ-2101 **ВАЗ-2102**	**Шоферский инструмент** **Toolkit** **Fahrerwerkzeug** **Outillage de bord** **Herramientas del chófer**	**У1.01**

ШПИЛЬКИ
STUDS
STIFTSCHRAUBEN
GOUJONS
ESPARRAGOS

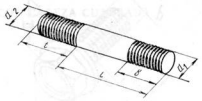

№	№т	мм			
		d	t	l	b
11500021	10214	M6	9	12	10
11500121	10214	M6	9	14	12
11500211	10214	M6	9	16	14
11500221	10214	M6	9	16	14
11500321	10214	M6	9	18	14
12430121	10227	M8	20	45	21
12430321	10227	M8	20	55	21
12430721	10227	M8	20	75	21
12430821	10227	M8	20	80	21
13453521	10227	M10×1,25	25	25	23
13516611	10214	M8	12	16	14
13516621	10214	M8	12	16	14
13516721	10214	M8	12	18	16
13517010	10214	M8	12	25	22
13517321	10214	M8	12	35	21
13517511	10215	M8	12	45	21
13540811	10219	M6	12	14	12
13540921	10219	M6	12	16	14
13541021	10219	M6	12	18	16
13543321	10219	M8	16	20	18
13543421	10219	M8	16	28	21
13543521	10219	M8	16	25	22
13543621	10219	M8	16	30	21
13543721	10219	M8	16	35	21
13544221	10219	M8	16	60	21
13544621	10219	M8	16	80	21
13546121	10219	M10×1,25	20	20	18
13546621	10219	M10×1,25	20	35	25

БОЛТЫ С ШЕСТИГРАННОЙ ГОЛОВКОЙ
HEX HEAD BOLTS
SECHSKANTSCHRAUBEN
BOULONS À TÊTE SIX PANS
TORNILLOS CON CABEZA HEXAEDRA

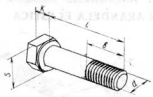

№	№т	мм				
		d	l	b	S	k
10444511	—	M4	10	8	7	3,5
10445221	—	M4	25	14	7	3,5
10902021	10312	M6	12	10	10	4
10902121	10312	M6	14	12	10	4
10902221	10312	M6	16	14	10	4
10902421	10312	M6	20	17	10	4
10902321	10312	M6	30	17	10	4
10903021	10312	M6	35	17	10	4
10903221	10312	M6	40	17	10	4
10924221	—	M10×1,25	50	25	14	7
10977611	10312	M5	12	10	8	3,5
11307021	10312	M10×1,25	40	25	17	7
11343830	10312	M10×1,25	50	25	17	7
11540421	10312	M12×1,25	30	27	19	8
11540721	10312	M12×1,25	45	29	19	8
11541221	10312	M12×1,25	70	29	19	8
11541321	10312	M12×1,25	75	29	19	8
11541421	10312	M12×1,25	80	29	19	8
11541921	10312	M12×1,25	120	34	19	8
11541921	10312	M12×1,25	130	34	19	8
11542021	10312	M12×1,25	140	34	19	8
11542121	10312	M12×1,25	150	34	19	8
11542221	10312	M12×1,25	160	34	19	8
15891211	—	M4	45	14	7	3,5
15970521	10312	M10×1,25	20	18	17	7
15970721	10312	M10×1,25	25	22	17	7
15971721	—	M10×1,25	95	30	17	7
16043121	10312	M8	14	12	13	5,5
16043221	10312	M8	16	14	13	5,5
16043321	10312	M8	18	15	13	5,5
16043421	10312	M8	20	17	13	5,5
16043621	10312	M8	25	21	13	5,5
16043630	10312	M8	25	21	13	5,5
16043821	10312	M8	30	21	13	5,5
16043921	10312	M8	35	21	13	5,5
16044130	10312	M8	45	21	13	5,5
16044521	10312	M8	65	21	13	5,5
16044721	10312	M8	75	21	13	5,5
16044821	10312	M8	80	21	13	5,5
16045121	—	M8	95	26	13	5,5
16045421	10312	M8	110	26	13	5,5

БОЛТЫ С ПРУЖИННОЙ ШАЙБОЙ
BOLTS WITH LOCK WASHER
SCHRAUBEN MIT FEDERSCHEIBE
BOULONS AVEC RONDELLE ÉLASTIQUE
TORNILLOS CON ARANDELA ELASTICA

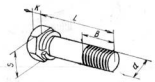

№	№т	мм				
		d	l	b	S	k
13820021	—	M5	10	6	8	3,5
13824011	10362	M6	10	8	10	4
13824111	10362	M6	12	10	10	4
13824121	10362	M6	12	10	10	4
13824521	10362	M6	20	17	10	4
13825621	10362	M8	16	14	13	5,5
13825821	10362	M8	20	17	13	5,5
13826421	10362	M8	40	22	13	5,5
13826811	10362	M8	45	22	13	5,5

БОЛТ САМОКОНТРЯЩИЙСЯ
SELF-LOCKING BOLT
SELBSTSICHERNDE SCHRAUBE
BOULON AUTOFREINÉ
TORNILLO AUTOASEGURABLE

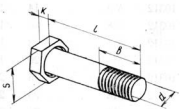

№	№т	мм				
		d	l	b	S	k
14234430	10357	M10×1,25	70	25	17	7

БОЛТ С БУРТИКОМ
FLANGE BOLT
SCHRAUBE MIT BUND
BOULON À COLLET
TORNILLO CON REBORDE

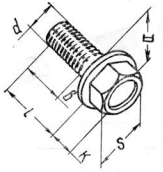

№	№т	мм				
		d	l	b	S	k
14291521	203111	M6	16	11	10	5,3

БОЛТЫ С ЗУБЧАТЫМ БУРТИКОМ
TOOTHED FLANGE BOLTS
SCHRAUBEN MIT ZAHNBUND
BOULONS À COLLET DENTÉ
TORNILLOS CON REBORDE DENTADO

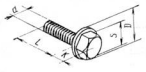

№	№т	мм				
		d	l	S	k	D
13836071	10364	M6	12	10	5,5	14
13836471	10364	M6	16	10	5,5	14
13838171	10365	M8	20	13	6,2	20,5

БОЛТЫ С ЗАОСТРЕННЫМ КОНЦОМ
POINTED-END BOLTS
SCHRAUBEN MIT SPITZE
BOULONS POINTUS
TORNILLOS CON PUNTA AGUDA

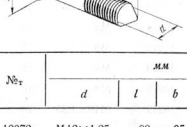

№	№т	мм				
		d	l	b	S	k
16142921	10372	M12×1,25	80	35	19	8

БОЛТЫ С КВАДРАТНОЙ ГОЛОВКОЙ

SQUARE-HEAD BOLTS

VIERKANTSCHRAUBEN

BOULONS À TÊTE CARRÉE

TORNILLOS CON CABEZA CUADRADA

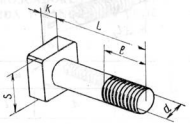

№	№т	мм				
		d	l	b	S	k
11944401	10412	M6	16	14	10	4,5
11945008	10412	M6	30	25	10	4,5
11947501	10412	M8	25	22	14	6

ВИНТЫ С ЦИЛИНДРИЧЕСКОЙ ГОЛОВКОЙ И ФРЕЗЕРОВАННЫМ ШЛИЦЕМ

FILLISTER-HEAD MILLED-SLOT SCREWS

SCHRAUBEN MIT ZYLINDERKOPF UND GEFRÄSTEM SCHLITZ

VIS À TÊTE CYLINDRIQUE ET FENTE FRAISÉE

TORNILLOS CON CABEZA CILINDRICA Y RANURA FRESADA

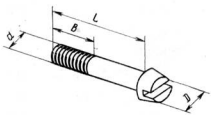

№	№т	мм			
		d	l	b	D
10376301	10514	M6	8	6	10

ВИНТЫ С ЦИЛИНДРИЧЕСКОЙ ГОЛОВКОЙ И КРЕСТООБРАЗНЫМ ШЛИЦЕМ

FILLISTER-HEAD CROSS-SLOT SCREWS

SCHRAUBEN MIT ZYLINDERKOPF UND KREUZSCHLITZ

VIS À TÊTE CYLINDRIQUE ET FENTES EN CROIX

TORNILLOS CON CABEZA CILINDRICA Y RANURA EN CRUZ

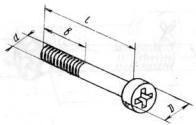

№	№т	мм			
		d	l	b	D
13271801	10530	M4	8	6	8
13271901	10530	M4	10	8	8
13271902	10530	M4	10	8	8
13272001	10530	M4	12	10	8
13272101	10530	M4	14	12	8
13272201	10530	M4	16	14	8
13272401	10530	M4	20	14	8
13273901	10530	M5	10	8	10
13276001	10530	M6	12	10	12
13276201	10530	M6	16	14	12
13276401	10530	M6	20	17	12

ВИНТЫ С ПОЛУКРУГЛОЙ ГОЛОВКОЙ И КРЕСТООБРАЗНЫМ ШЛИЦЕМ

OVAL HEAD CROSS-SLOT SCREWS

SCHRAUBEN MIT HALBRUNDKOPF UND KREUZSCHLITZ

VIS À TÊTE RONDE ET FENTES EN CROIX

TORNILLOS CON CABEZA SEMIRREDONDA Y RANURA EN CRUZ

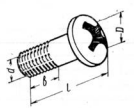

№	№т	мм			
		d	l	b	D
14063401	22706	M5	8	8	10
14778101	P12706	M6	8	8	15

ВИНТЫ С ПОТАЙНОЙ ГОЛОВКОЙ И КРЕСТООБРАЗНЫМ ШЛИЦЕМ

COUNTERSUNK-HEAD CROSS-SLOT SCREWS

SENKSCHRAUBEN MIT KREUZSCHLITZ

VIS À TÊTE NOYÉE ET FENTES EN CROIX

TORNILLOS CON CABEZA EMBUTIDA Y RANURA EN CRUZ

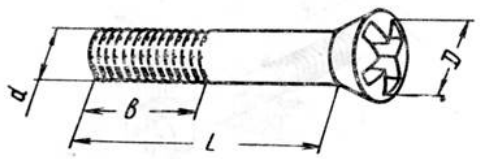

№	№т	мм			
		d	l	b	D
13299201	10532	M5	12	12	10
13303511	10532	M8	20	20	16
13303711	10532	M8	25	25	16

ВИНТЫ С ПОЛУПОТАЙНОЙ ГОЛОВКОЙ И КРЕСТООБРАЗНЫМ ШЛИЦЕМ

SEMICOUNTERSUNK HEAD CROSS-SLOT SCREWS

HALBSENKSCHRAUBEN MIT KREUZSCHLITZ

VIS À TÊTE SEMI-NOYÉE ET FENTES EN CROIX

TORNILLOS CON CABEZA SEMIEMBUTIDA Y RANURA EN CRUZ

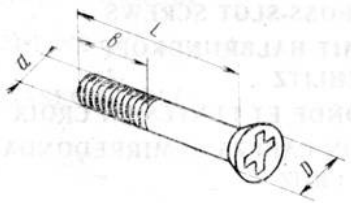

№	№т	мм			
		d	l	b	D
13309142	10534	M4	12	12	8
13309201	10534	M4	16	16	8
13311201	10534	M5	20	20	10
13312701	10534	M6	10	10	12

ВИНТЫ УСТАНОВОЧНЫЕ С ЦИЛИНДРИЧЕСКИМ КОНЦОМ

CYLINDRICAL-END LOCATING SCREWS

STELLSCHRAUBEN MIT ZYLINDERZAPFEN

VIS D'AJUSTAGE À BOUT CYLINDRIQUE

TORNILLOS DE AJUSTE CON PUNTO CILINDRICO

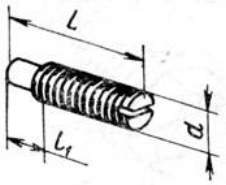

№	№т	мм		
		d	l	l_1
13743811	12524	M4	6	3
13746330	12524	M6	10	3,5

ВИНТЫ САМОНАРЕЗАЮЩИЕ С ЦИЛИНДРИЧЕСКОЙ ГОЛОВКОЙ И КРЕСТООБРАЗНЫМ ШЛИЦЕМ

FILLISTER-HEAD CROSS-SLOT SELF-TAPPING SCREWS

SELBSTSCHNEIDENDE SCHRAUBEN MIT ZYLINDERKOPF UND KREUZSCHLITZ

VIS TARAUDEUSES À TÊTE CYLINDRIQUE ET FENTES EN CROIX

TORNILLOS ROSCADORES CON CABEZA CILINDRICA Y RANURA EN CRUZ

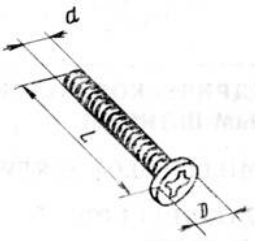

№	№т	мм		
		d	l	D
17668901	10631	3,6	6,4	6,9
17669101	10631	3,6	12,7	6.9
17669702	10631	3,6	38,1	6,9
17669901	10631	4,3	6,4	8,2
17670001	10631	4,3	9,5	8,2
17670101	10631	4,3	12,7	8,2
17670207	10631	4,3	15,9	8,2
17670507	10631	4,3	25,4	8,2
17671001	10631	4,9	9,5	9,5
17671101	10631	4,9	12,7	9,5
17671301	10631	4,9	19	9,5
17671607	10631	4,9	31,8	9,5
17671707	10631	4,9	38,1	9,5

ВИНТЫ САМОНАРЕЗАЮЩИЕ С ПОЛУПОТАЙНОЙ ГОЛОВКОЙ И КРЕСТООБРАЗНЫМ ШЛИЦЕМ

SEMICOUNTERSUNK-HEAD CROSS-SLOT SELF-TAPPING SCREWS

SELBSTSCHNEIDENDE SCHRAUBEN MIT HALBSENKKOPF UND KREUZSCHLITZ

VIS TARAUDEUSES À TÊTE SEMI-NOYÉE ET FENTES EN CROIX

TORNILLOS ROSCADORES CON CABEZA SEMIEMBUTIDA Y RANURA EN CRUZ

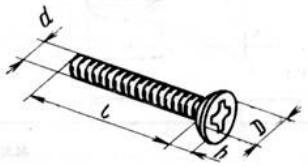

№	№т	мм			
		d	l	D	h
17678701	10633	3,6	9,5	7,1	2
17678703	10633	3,6	9,5	7	2
17678801	10633	3,6	12,7	7,1	2
17679607	10633	4,3	12,7	8,4	2,5
17679702	10633	4,3	15,9	8,4	2,5
17679707	10633	4,3	15,9	8,4	2,5
17680801	10633	4,9	25,4	9,8	3
17680901	10633	4,9	31,8	9,8	3
17686701	10634	3,6	10,6	7,1	2,1
17689901	10633	5,6	16	10,5	3

СКОБА ДЛЯ ВИНТОВ САМОНАРЕЗАЮЩИХ

SHACKLE FOR SELF-TAPPING SCREWS

KLAMMER FÜR SELBSTSCHNEIDENDE SCHRAUBEN

ETRIER POUR VIS TARAUDEUSES

GRAPA PARA TORNILLOS ROSCADORES

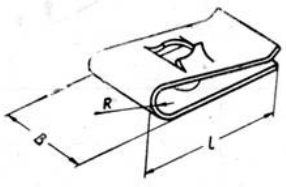

№	мм		
	l	B	R
14189771	14,6	12	1
14189776	14,6	12	1

ВИНТ С ПРУЖИННОЙ ШАЙБОЙ

SCREW WITH LOCK WASHER

SCHRAUBE MIT FEDERSCHEIBE

VIS À RONDELLE ÉLASTIQUE

TORNILLO CON ARANDELA ELASTICA

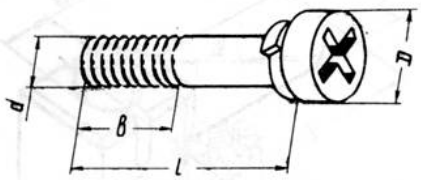

№	№т	мм			
		d	l	b	D
13268011	20530	M4	14	11	8

ВИНТЫ САМОНАРЕЗАЮЩИЕ С ШЕСТИГРАННОЙ ГОЛОВКОЙ И БУРТИКОМ

HEX HEAD SELF-TAPPING FLANGE SCREWS

SELBSTSCHNEIDENDE SECHSKANTSCHRAUBEN MIT BUND

VIS TARAUDEUSES À TÊTE SIX PANS ET COLLET

TORNILLOS ROSCADORES CON CABEZA HEXAEDRA Y REBORDE

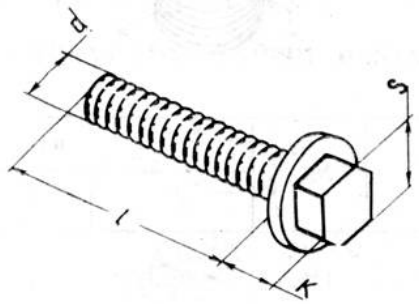

№	№т	мм			
		d	l	S	k
15181301	10561	6,4	16	10	5,3
15186101	10636	4,9	12	7	4,1
15187001	10636	5,6	10	8	4,6
15187301	10636	5,6	16	8	4,6

НАКОНЕЧНИК ШАРОВОГО ШАРНИРА
BALL JOINT END PIECE
KUGELGELENKKOPF
EMBOUT DE LA CHARNIÈRE À ROTULE
TERMINAL DE LA ROTULA

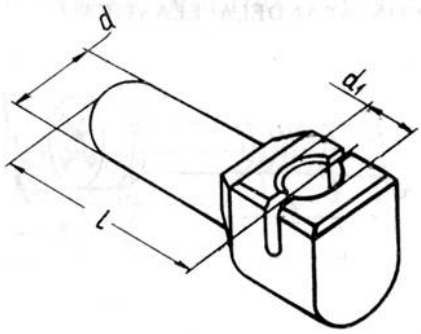

№	№т	мм		
		l	*d*	d_1
15153580		24	8,5	7,7

ПРОБКИ РЕЗЬБОВЫЕ КОНИЧЕСКИЕ С ШЕСТИГРАННЫМ УГЛУБЛЕНИЕМ
COUNTERSUNK HEADLESS TAPER PIPE PLUGS
KEGELVERSCHLUSSCHRAUBEN MIT INNENSECHSKANT
BOUCHONS FILETÉS CONIQUES À CREUX HEXAGONAL
TAPONES ROSCADOS CONICOS CON CAVIDAD HEXAEDRA

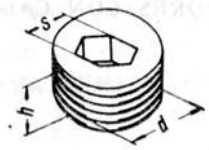

№	№т	мм		
		d	*h*	*S*
10268450	14545	20×1,5 *	11	10
10269750	14545	18×1,5 *	11	10
10269850	14545	22×1,5 *	11	12
10269950	14545	28×1,5 *	11	14
14325301	14552	22×1,5 *	13	12

* Резьба коническая
* Tapered thread
* Kegelgewinde
* Filetage conique
* Rosca cónica

ПРОБКИ РЕЗЬБОВЫЕ КОНИЧЕСКИЕ С ШЕСТИГРАННОЙ ГОЛОВКОЙ
HEX HEAD TAPER PIPE PLUGS
KEGELVERSCHLUSSCHRAUBEN MIT SECHSKANT
BOUCHONS FILETÉS CONIQUES À TÊTE SIX PANS
TAPONES ROSCADOS CONICOS CON CABEZA HEXAEDRA

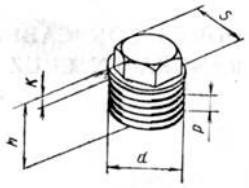

№	№т	мм				
		d	*p*	*S*	*h*	*k*
14323171	—	10×1 *	2,5	11	13	4
14324111	14551	12×1,5 *	3	8	18	5
14324411	14551	22×1,5 *	3	17	21	8

ПРОБКА РЕЗЬБОВАЯ ЦИЛИНДРИЧЕСКАЯ С ШЕСТИГРАННОЙ ГОЛОВКОЙ
HEX HEAD STRAIGHT PIPE PLUG
SECHSKANTVERSCHLUSSCHRAUBEN
BOUCHON FILETÉ CYLINDRIQUE À TÊTE SIX PANS
TAPON ROSCADO CILINDRICO CON CABEZA HEXAEDRA

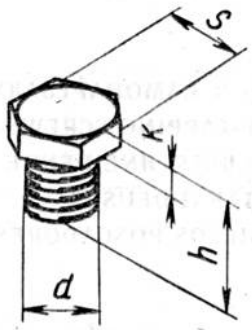

№	№т	мм			
		d	*S*	*h*	*k*
11903111	14530	M10×1,25	13	11	4

* Резьба коническая
* Tapered thread
* Kegelgewinde
* Filetage conique
* Rosca cónica

ГАЙКИ ШЕСТИГРАННЫЕ НИЗКИЕ
LOW HEX HEAD NUTS
SECHSKANTFLACHMUTTERN
ECROUS À SIX PANS BAS
TUERCAS HEXAEDRAS BAJAS

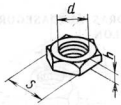

№	№т	мм		
		d	S	h
10725911	10114	M6	10	4
10788811	10114	M5	8	3,5
10791211	10114	M12×1,5	19	7
10791411	10114	M16×1,5	24	8
10794011	10114	M4	7	3,2
16102311	10114	M8	13	5
16103611	10114	M12×1,5	19	7
16103842	—	M16×1,5	21	8

ГАЙКИ ШЕСТИГРАННЫЕ
HEX HEAD NUTS
SECHSKANTMUTTERN
ECROUS À SIX PANS
TUERCAS HEXAEDRAS

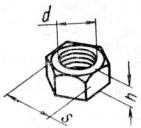

№	№т	мм		
		d	S	h
12164321	10112	M20×1,5	30	16
12164711	10112	M10×1,25	17	8
12164721	10112	M10×1,25	17	8
12555020	—	M9×1	14	8,5
15896211	10112	M6	10	5
15896218	10112	M6	10	5
15896411	10112	M5	8	4
16100811	10112	M8	13	6,5
16100821	10112	M8	13	6,5
16101511	10112	M12×1,25	19	10

ГАЙКИ ШЕСТИГРАННЫЕ ПРОРЕЗНЫЕ
HEX HEAD CASTLE NUTS
SECHSKANTSCHLITZMUTTERN
ECROUS À SIX PANS À ENTAILLES
TUERCAS HEXAEDRAS CON ENTALLAS

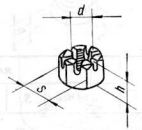

№	№т	мм		
		d	S	h
10792211	10130	M12×1,5	19	15
10793411	10132	M14×1,5	22	13

ГАЙКИ ШЕСТИГРАННЫЕ С ЗУБЧАТЫМ БУРТИКОМ
TOOTHED-FLANGE HEX HEAD NUTS
SECHSKANTMUTTERN MIT ZAHNBUND
ECROUS À SIX PANS À COLLET DENTÉ
TUERCAS HEXAEDRAS CON REBORDE DENTADO

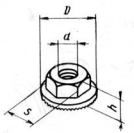

№	№т	мм			
		d	S	h	D
13831801	10137	M5	8	4	11
13832001	10137	M6	10	5	14
13832101	10137	M6	10	6	16,5

ГАЙКИ ШЕСТИГРАННЫЕ С ПОЯСКОМ ДЛЯ ЗАКОНТРИВАНИЯ
HEX HEAD LOCK-COLLAR NUTS
SECHSKANTMUTTERN MIT SICHERUNGSGURT
ECROUS À SIX PANS À CEINTURE D'ARRÊT
TUERCAS HEXAEDRAS CON FRANJA DE SEGURIDAD

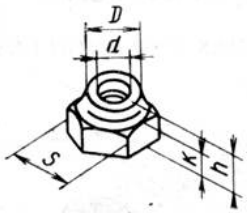

№	№т	мм				
		d	S	D	h	k
14044171	10139	M18×1,5	27	20,6	17	11
14044871	10139	M18×1,5 *	27	20,6	17	11

ГАЙКА ГЛУХАЯ
BLIND NUT
HUTMUTTER
ECROU BORGNE
TUERCA CIEGA

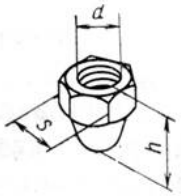

№	№т	мм		
		d	S	h
16109611	10140	M8	13	15

ГАЙКА-БАРАШЕК
WING NUT
FLÜGELMUTTER
ECROU-PAPILLON
TUERCA DE MARIPOSA

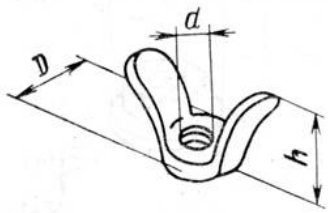

№	№т	мм		
		d	D	h
10101101	10142	M6	12,5	13,5

* Левая
* Left
* Link
* Gauche
* Izquierda

ГАЙКИ ШЕСТИГРАННЫЕ САМОКОНТРЯЩИЕСЯ С НЕЙЛОНОВОЙ ВСТАВКОЙ
HEX HEAD NYLON-CORE SELF-LOCKING NUTS
SELBSTSICHERNDE SECHSKANTMUTTERN MIT NYLONEINSATZ
ECROUS À SIX PANS AUTOFREINÉS À DOUILLES EN NYLON
TUERCAS HEXAEDRAS AUTOASEGURABLES CON INSERCION DE NYLON

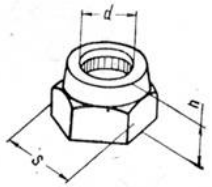

№	№т	мм		
		d	S	h
12574111	10125	M5	8	6,7
12574211	10125	M6	10	7,8
12574511	10125	M10×1,25	17	12,3
12574811	10125	M14×1,5	22	16,6
12574911	10125	M16×1,5	24	18
16104111	10125	M8	13	10,6
16104121	10125	M8	13	12
16105011	10125	M12×1,25	19	14,8

ГАЙКА КВАДРАТНАЯ
SQUARE-HEAD NUT
VIERKANTMUTTER
ECROU CARRÉ
TUERCA CUADRADA

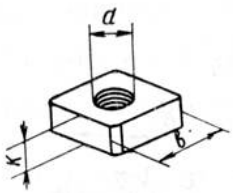

№	№т	мм		
		d	b	K
10196901	10145	M4	8	3

ШПОНКИ СЕГМЕНТНЫЕ
WOODRUFF KEYS
SCHEIBENFEDERN
CLAVETTES DISQUES
CHAVETAS DE SEGMENTO

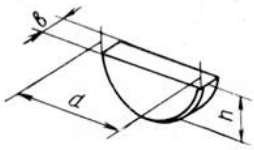

№	№т	мм		
		d	b	h
10205710	12223	13	3	5
10205920	12223	22	5	9

ШАЙБЫ
WASHERS
SCHEIBEN
RONDELLES
ARANDELAS

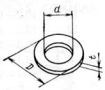

№	№т	мм			
		d_c	d	D	t
10519201	10172	4	4,15—4,45	9	0,8
10519301	10172	5	5,15—5,45	10	1,0
10519401	10172	6	6,15—6,45	12	1,5
10519501	10172	7	7,15—7,45	13	1,5
10519601	10172	8	8,15—8,45	17	2,0
10519660	10172	8	8,15—8,45	17	2,0
10520001	10172	12	12,2—12,6	22	3,0
12625001		6	6,15—6,45	20	2,0
12638101	10172	5	5,15—5,45	14	1,0
12638601	10172	10	10,2—10,6	18	2,0
12638660	10172	10	10,2—10,6	18	2,0
12643701	10172	6	6,15—6,46	18	1,5
12644401	10172	6	6,15—6,45	15	1,0
12646701	10172	8	8,15—8,45	20	2,0
12646801	10172	10	10,2—10,6	25	2,0
12646901	10172	12	12,2—12,6	28	3,0
12647001	10172	8	8,15—8,45	25	2,5
22041361		8	8,15—8,45	20	3,0
23767491		10	10,2—10,6	30	3,0

ШАЙБЫ СТОПОРНЫЕ
LOCK WASHERS
SICHERUNGSSCHEIBEN
RONDELLES D'ARRET
ARANDELAS DE RETENCION



№	№т	мм		
		d	t	D
11087876	12250	6	0,7	12
11087976	12250	7	0,9	14

ШАЙБЫ СТОПОРНЫЕ С ВНУТРЕННИМИ ЗУБЬЯМИ
INTERNAL-TOOTH LOCK WASHERS
SICHERUNGSSCHEIBEN MIT INNENZAHNEN
RONDELLES D'ARRÊT À DENTURE INTÉRIEURE
ARANDELAS DE RETENCION CON DIENTES INTERIORES

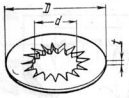

№	№т	мм			
		d_c	d	D	t
12598071	10194	4	4,15—4,45	11	0,6
12598171	10194	5	5,15—5,45	18	0,8
12598271	10194	6	6,15—6,45	16	0,9
12598370	10194	8	8,15—8,45	16	0,9
12598471	10194	8	8,15—8,45	22	1,2
12599071	10194	6	6,15—6,45	14	0,7
12599101	10194	5	5,15—5,45	12	0,8
12599171	10194	5	5,15—5,45	12	0,8
12599173	10194	5	5,15—5,45	12	0,8
12599571	10194	6	6,15—6,45	18	1
12605170	10190	4	4,1—4,4	8,4	0,5
12605171	10190	4	4,1—4,4	8,4	0,5
12605270	10190	5	5,1—5,4	9,4	0,6
12605370	10190	6	6,1—6,45	11,3	0,7
12605570	10190	8	8,15—8,5	14,3	0,8

ШАЙБЫ СТОПОРНЫЕ С ЗУБЬЯМИ ПОД ВИНТЫ С ПОТАЙНОЙ И ПОЛУПОТАЙНОЙ ГОЛОВКОЙ С УГЛОМ 90°
90° COUNTERSUNK LOCK WASHERS
SICHERUNGSSCHEIBEN MIT ZÄHNEN FÜR SENK- UND HALBSENKSCHRAUBEN MIT WINKEL 90°
RONDELLES D'ARRÊT À DENTURE POUR VIS À TÊTE NOYÉE ET SEMI-NOYÉE À L'ANGLE DE 90°
ARANDELAS DE RETENCION CON DIENTES PARA LOS TORNILLOS CON CABEZA EMBUTIDA Y SEMIEMBUTIDA CON UN ANGULO DE 90°

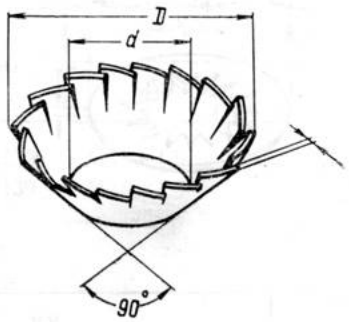

№	№т	мм			
		d_c	d	D	t
12606871	10190	6	6,1–6,7	12	0,50 тип A * 0,32 тип B **
12606970	10190	8	8,1–8,7	16	0,6 тип A 0,4 тип B

ШАЙБЫ ПРУЖИННЫЕ
LOCK WASHERS
FEDERSCHEIBEN
RONDELLES ÉLASTIQUES
ARANDELAS ELASTICAS

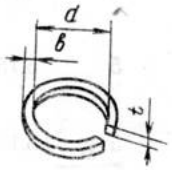

№	№т	мм			
		d_c	d	b	t
10516470	10118	6	6,15–6,45	2,5	1,8
10516570	10188	7	7,15–7,45	2,5	1,8
10516670	10188	8	8,15–8,45	3,0	2,2
10516870	10188	10	10,2–10,6	3,3	2,5
10517070	10188	12	12,2–12,6	4,0	3,0
10517470	10188	20	20,3–20,9	6,0	4,5
11195370	10188	4	4,1–4,3	1,2	0,9
11195470	10188	5	5,1–5,3	1,5	1,1

* Type A
* Type A
* Type A
* Tipo A
** Type B
** Type B
** Type B
** Tipo B

ШАЙБА СТОПОРНАЯ С НАРУЖНЫМИ ЗУБЬЯМИ
EXTERNAL-TOOTH LOCK WASHER
SICHERUNGSSCHEIBE MIT AUSSENZÄHNEN
RONDELLE D'ARRÊT À DENTURE EXTÉRIEURE
ARANDELA DE RETENCION CON DIENTES EXTREMOS

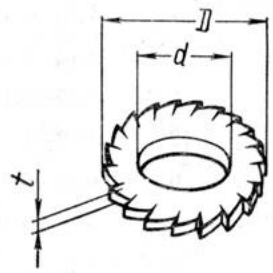

№	№т	мм			
		d_c	d	D	t
10615471	10190	6	6,1–6,45	12	0,6

ШАЙБЫ ОБЛИЦОВОЧНЫЕ
FACING WASHERS
ZIERSCHEIBEN
RONDELLES DE REVÊTEMENT
ARANDELAS DE REVESTIMIENTO

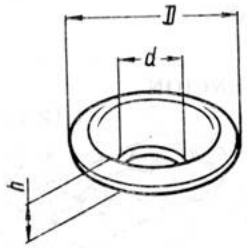

№	№т	мм		
		d	D	h
12611150	12715	5,3	15	3
12611350	12715	4,3	12	2,5

ШАЙБЫ ПРУЖИННЫЕ КОНИЧЕСКИЕ
COUNTERSUNK LOCK WASHERS
KEGELFEDERSCHEIBEN
RONDELLES ÉLASTIQUES CONIQUES
ARANDELAS ELASTICAS CONICAS

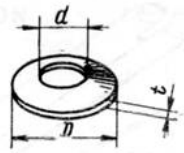

№	№т	мм			
		d_c	d	D	t
11197773	10187	6	6,2–6,5	12	1,2
11198073	10187	8	8,2–8,5	15	1,8
11198373	10187	10	10,2–10,6	20	2,5
11198673	10187	12	12,2–12,6	25	3,4

КОЛЬЦА УПОРНЫЕ НАРУЖНЫЕ ЭКСЦЕНТРИЧЕСКИЕ
EXTERNAL ECCENTRIC THRUST RINGS
ÄUSSERE EXZENTER-ANSCHLAGRINGE
BAGUES DE BUTÉE EXTÉRIEURES EXCENTRIQUES
ANILLOS DE TOPE EXCENTRICOS EXTERIORES

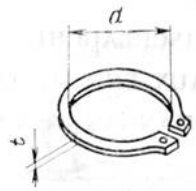

№	№т	мм		
		$d_в$*	d	t
11066176	12245	13	11,9	1
11066276	12245	14	12,9	1

* Для вала
* For shaft
* Für Welle
* Pour arbre
* Para el árbol

КОЛЬЦО ЗАПОРНОЕ
LOCKING RING
SPERRING
BAGUE DE VERROUILLAGE
ANILLO DE CIERRE

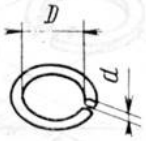

№	№т	мм		
		d_o*	d	D
13400276	12248	6	0,8	5,4

ШАЙБА СПЕЦИАЛЬНАЯ
SPECIAL WASHER
SONDERSCHEIBE
RONDELLE SPÉCIALE
ARANDELA ESPECIAL

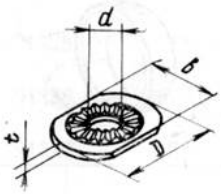

№	№т	мм				
		d_c	d	D	b	t
11197473	–	6	6,2–6,5	18	15	1,6

ШПЛИНТЫ РАЗВОДНЫЕ
COTTER PINS
SPLINTE
GOUPILLES FENDUES
CLAVIJAS HENDIDAS

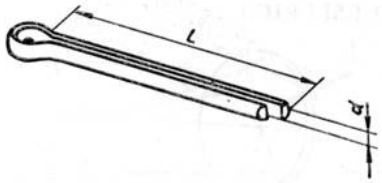

№	№т	мм	
		d	l
10734201	10195	2	15
10734301	10195	2	20
10734601	10195	3	30

* Для вала или отверстия
* For shaft or hole
* Für Welle oder Bohrung
* Pour arbre ou orifice
* Para el árbol o el orificio

КОЛЬЦА УПОРНЫЕ ВНУТРЕННИЕ ЭКСЦЕНТРИЧЕСКИЕ
INTERNAL ECCENTRIC THRUST RINGS
INNERE EXZENTER-ANSCHLAGRINGE
BAGUES DE BUTÉE INTÉRIEURES EXCENTRIQUES
ANILLOS DE TOPE INTERIORES EXCENTRICOS

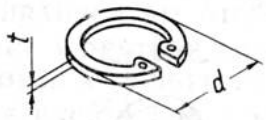

№	№т	мм		
		d_0*	d	t
11057876	12246	20	21,5	1
11060576	12246	52	56,2	2

ЗАГЛУШКИ ЧАШЕЧНЫЕ
CUP-TYPE EXPANSION PLUGS
SCHALENBLINDDECKEL
OBTURATEURS À CUVETTE
TAPONES CIEGOS DE PLATILLO

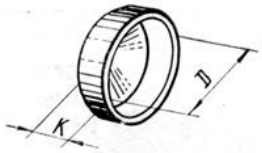

№	№т	мм	
		D	k
14328201	14521	10	4,5
14328801	14521	22	7
14328901	14521	25	8
14329901	14521	40	12

ЗАГЛУШКА СФЕРИЧЕСКАЯ
SPHERICAL EXPANSION PLUG
KUGELBLINDDECKEL
OBTURATEUR SPHÉRIQUE
TAPON CIEGO ESFERICO

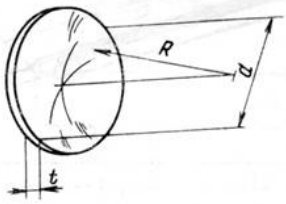

№	№т	мм		
		d	R	t
10158601	14520	16	20	1,5

* Для отверстия
* For hole
* Für Bohrung
* Pour orifice
* Para el orificio

ХОМУТЫ ЛЕНТОЧНЫЕ ОБЛЕГЧЕННЫЕ
LIGHT BAND-TYPE CLAMPS
LEICHTE BANDSCHELLEN
COLLIERS À RUBAN ALLÉGÉS
ABRAZADERAS DE CINTA ALIVIADAS

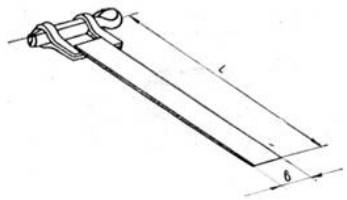

№	№т	мм	
		b	l
10290890	14148	9	296
10291090	14148	9	331
10291790	14148	9	171
10291990	14148	9	201
10292190	14148	9	396
12170090	14148	5	138
12170690	14148	5	193

ХОМУТ ДЛЯ РЕЗИНОВЫХ ШЛАНГОВ
RUBBER HOSE CLAMP
SCHELLE FÜR GUMMISCHLÄUCHE
COLLIER POUR TUYAUX EN CAOUTCHOUC
ABRAZADERA PARA MANGAS DE GOMA

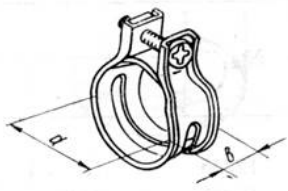

№	№т	мм	
		d	b
10168790	14140	16	12

СКОБЫ КРЕПЕЖНЫЕ

CLIPS

KLAMMERN

ETRIERS DE FIXATION

GRAPAS DE SUJECION

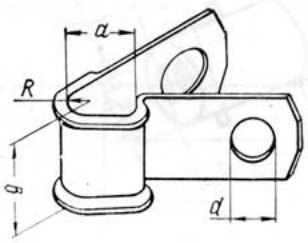

№	№т	мм				
		l	*b*	*d*	*a*	*R*
10115301	14560	15	14	7	10,5	2,5
10418101	14560	12,5	14	7	6	3

ДЕРЖАТЕЛЬ ОБИВКИ

UPHOLSTERY HOLDER

BEZUGSHALTER

FIXATEUR DE GARNISSAGE

FIJADOR DE TAPIZADO

14187580



ХОМУТЫ

CLAMPS

SCHELLEN

COLLIERS

ABRAZADERAS

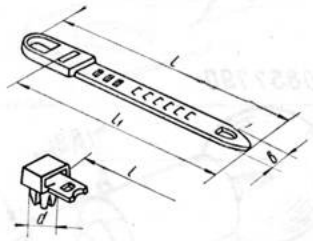

№	№т	мм			
		l	l_1	*b*	*d*
14567680	91328	84,5	71	8	
14567880	91328	48		8	7,4
14567980	91328	75,5		8	7,4
14568080	91328	93		10	7,4

ПРЕДОХРАНИТЕЛИ

FUSES

SICHERUNGEN

FUSIBLES

CORTACIRCUITOS

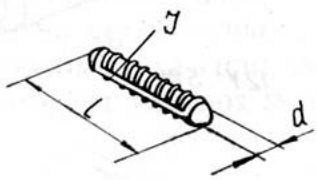

№	№т	мм		
		l	*d*	*A**
10858090	91806	24,9	5,7	8
11048990	91806	24,9	5,7	16

* Ток, ампер
* Current, amperes
* Stromstärke, *A*
* Intensité, *A*
* Corriente, amperios

ЛАМПЫ
BULBS
LAMPEN
AMPOULES
LAMPARAS

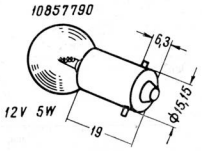

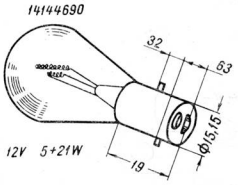

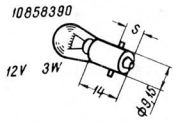

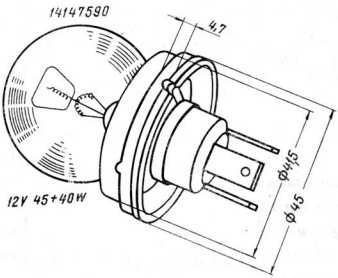

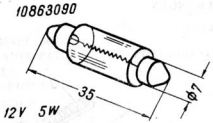

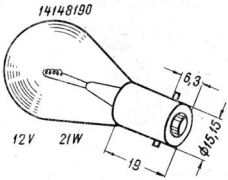

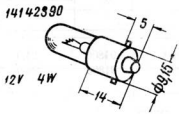

ШТЕКЕРЫ НАРУЖНЫЕ
EXTERNAL PLUGS
AUSSENSTECKER
FICHES EXTÉRIEURES
PASADORES EXTERIORES

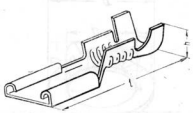

№	мм	
	h	l
10249744	5,2	19,3
10249844	6,4	19,7
10250544	5,1	19,2
12057744	6,1	26,9
12058444	7	19,2

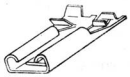

12060844

ШТЕКЕРЫ ВНУТРЕННИЕ
INTERNAL PLUGS
INNENSTECKER
FICHES INTÉRIEURES
PASADORES INTERIORES



№	мм
	h
10250640	5,1
12058344	6,9



10250140

НАКОНЕЧНИКИ
WIRE TAGS
KABELSCHUHE
EMBOUTS
TERMINALES



№	мм	
	d	f
10404640	6,2	3,8
10404740	6,2	5,2
10404840	5,2	3,8
10404940	6,2	4,5
10408640	6,2	7,2



10439664

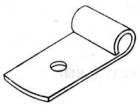

10439401

КОЛОДКА СОЕДИНИТЕЛЬНАЯ ВНУТРЕННЕГО ШТЕКЕРА
INTERNAL PLUG JUNCTION BLOCK
INNENSTECKER-ANSCHLUSSBUCHSE
BLOC DE CONNEXION DE LA FICHE INTÉRIEURE
ZAPATA DE UNION DEL PASADOR INTERIOR

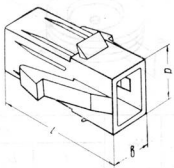

№	№т	мм		
		a	b	l
12058880	91320	12,3	8,9	31,7

СКОБА СТОПОРНАЯ
LOCKING SHACKLE
SICHERUNGSKLAMMER
ETRIER D'ARRÊT
GRAPA DED RETENCION

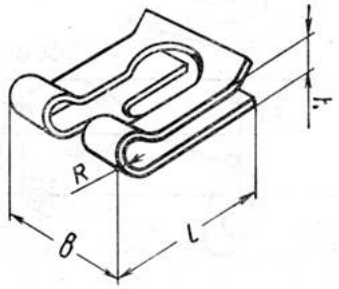

№	№т	мм			
		l	*b*	*R*	*h*
11064076	12252	16,5	14	1,25	2,5

КОЛЬЦА УПЛОТНИТЕЛЬНЫЕ
SEALING RINGS
DICHTRINGE
BAGUES D'ÉTANCHÉITÉ
ANILLOS DE EMPAQUETADURA

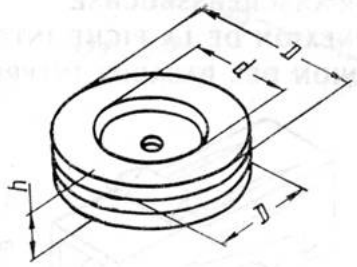

№	№т	мм			
		d	*D*	D_1	*h*
10396180	91230	8	20	14	7
10396380	91230	12	24	18	7
10396480	91230	14	27	20	7

ПРОКЛАДКИ
GASKETS
BEILAGEN
JOINTS
JUNTAS

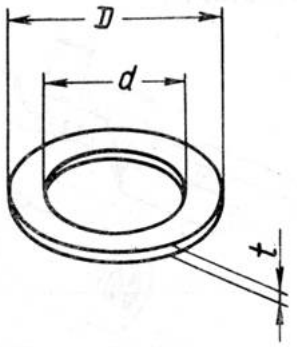

№	№т	мм		
		d	*D*	*t*
10256885	14607	10	14	2
10260060	14607	8,2	14	1
10282460	14607	14	20	1
10284460	14607	10,2	16	1,5

ТРОЙНИК
TEE PIPE
T-STÜCK
RACCORD À TROIS VOIES
TUBO EN T



24912551

ПЫЛЕОТРАЖАТЕЛЬ
DUST GUARD
STAUBABWEISER
CACHE-POUSSIÈRE
REFLECTOR DE POLVO

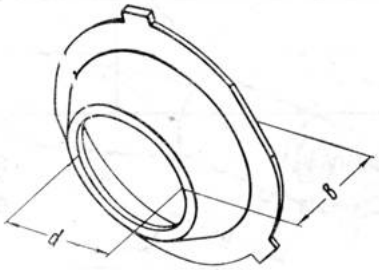

№	мм	
	d	*b*
14147080	23,5	8

КНОПКИ
FASTENERS
KNÖPFE
BOUTONS
BOTONES

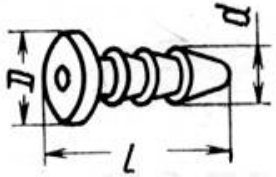

№	№т	мм		
		l	*d*	*D*
14567280	12753	26	8,5	14
14567286	12753	26	8,5	14

КНОПКИ
FASTENERS
KNÖPFE
BOUTONS
BOTONES

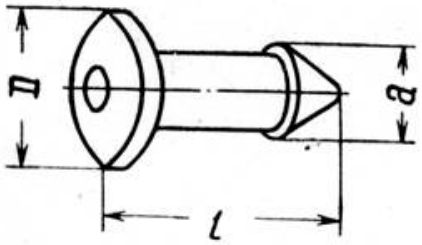

№	№т	мм		
		l	*a*	*D*
14566480	22753	24	13	16
14566580	22753	33	13	16

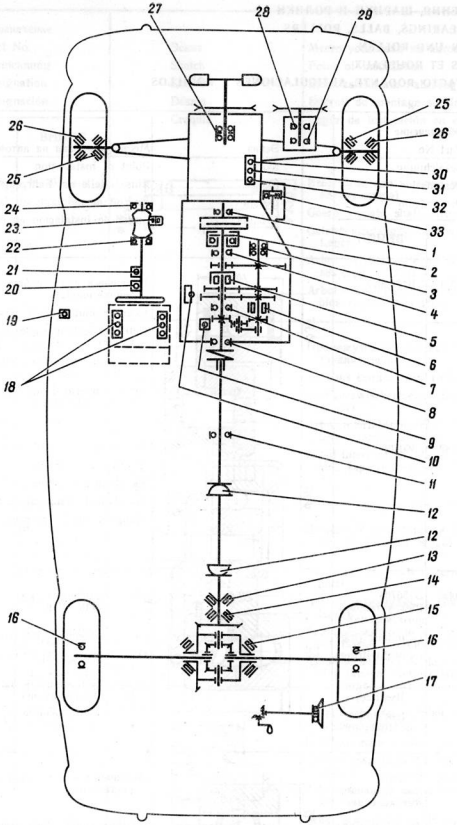

СХЕМА РАСПОЛОЖЕНИЯ ПОДШИПНИКОВ КАЧЕНИЯ, ШАРИКОВ И РОЛИКОВ
ROLLING-CONTACT BEARING, BALL AND ROLLER CHART
LAGEPLAN VON WÄLZLAGERN, KUGELN UND ROLLEN
SCHÉMA DE DISPOSITION DES ROULEMENTS, BILLES ET ROULEAUX
ESQUEMA DE DISPOSICION DE LOS COJINETES DE CONTACTO RODANTE, BOLAS Y RODILLOS

ПОДШИПНИКИ КАЧЕНИЯ, ШАРИКИ И РОЛИКИ
ROLLING-CONTACT BEARINGS, BALLS, ROLLERS
WÄLZLAGER, KUGELN UND ROLLEN
ROULEMENTS, BILLES ET ROULEAUX
COJINETES DE CONTACTO RODANTE, ARTICULACIONES Y RODILLOS

№ по схеме No. in diagram Nr. in Lageplan n° selon schéma N° según el esquema	Обозначение Part No. Bezeichnung Désignation Designación		Эскиз Sketch Skizze Dessin Croquis	Место установки на автомобиле Point of installation Einsatzstelle am Fahrzeug Endroit de montage sur la voiture Lugar de instalación en el automóvil	Количество Q'ty Stückzahl Q-té Cantidad
	ВАЗ	ВНИПП			
1	2101-1701031	В180502У	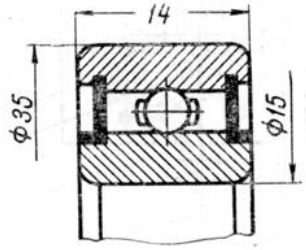	Первичный вал коробки передач (передняя опора) Gearbox clutch shaft (front support) Getriebekupplungswelle (vorderes Lager) Arbre primaire de la boîte de vitesses (appui avant) Arbol primario de la caja de cambios (apoyo delantero)	1
2	2101-1601182	360708	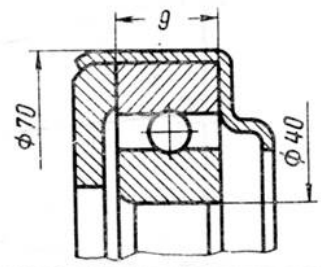	Муфта выключения сцепления Clutch release collar Kupplungsausrückmuffe Manchon de débrayage Manguito de desembrague	1
3	2101-1701066	В156704 (без установочного кольца) (w/o lock ring) (ohne Stellring) (sans bague fixatrice) (sin anillo de fijación)	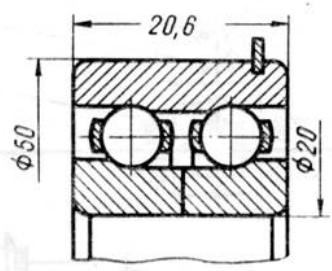	Промежуточный вал коробки передач (передняя опора) Gearbox countershaft (front support) Getriebezwischenwelle (vorderes Lager) Arbre intermédiaire de la boîte de vitesses (appui avant) Arbol intermediario de la caja de cambios (apoyo delantero)	1
4	2101-1701032	В50706У (без установочного кольца) (w/o lock ring) (ohne Stellring) (sans bague fixatrice) (sin anillo de fijación)	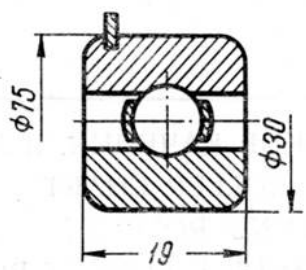	Первичный вал коробки передач (задняя опора) Gearbox clutch shaft (rear support) Getriebekupplungswelle (hinteres Lager) Arbre primaire de la boîte de vitesses (appui arrière) Arbol primario de la caja de cambios (apoyo trasero)	1

№ по схеме No. in diagram Nr. in Lageplan n° selon schéma N° según el esquema	Обозначение Part No. Bezeichnung Désignation Designación ВАЗ	ВНИПП	Эскиз Sketch Skizze Dessin Croquis	Место установки на автомобиле Point of installation Einsatzstelle am Fahrzeug Endroit de montage sur la voiture Lugar de instalación en el automóvil	Количество Q'ty Stückzahl Q-té Cantidad
5	2101-1701108	464904Г	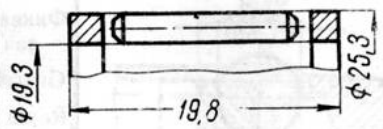	Вторичный вал коробки передач (передняя опора) Gearbox main shaft (front support) Getriebeausgangswelle (vorderes Lager) Arbre secondaire de la boîte de vitesses (appui avant) Arbol secundario de la caja de cambios (apoyo delantero)	1
6	2101-1701073	В92705К	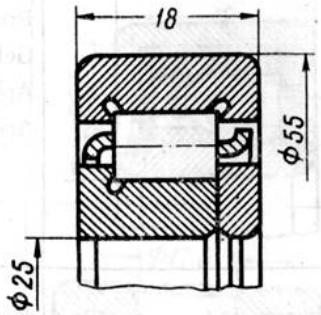	Промежуточный вал коробки передач (задняя опора) Gearbox countershaft (rear support) Getriebezwischenwelle (hinteres Lager) Arbre intermédiaire de la boîte de vitesses (appui arrière) Arbol intermediario de la caja de cambios (apoyo trasero)	1
7	2101-1701085	В50306КУ (без установочного кольца) (w/o lock ring) (ohne Stellring) (sans bague fixatrice) (sin anillo de fijación)	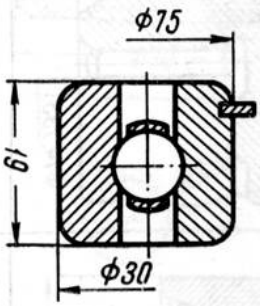	Вторичный вал коробки передач (промежуточная опора) Gearbox main shaft (intermediate support) Getriebeausgangswelle (Zwischenlager) Arbre secondaire de la boîte de vitesses (appui intermédiaire) Arbol secundario de la caja de cambios (apoyo intermediario)	1
8	20715580	В205КУ	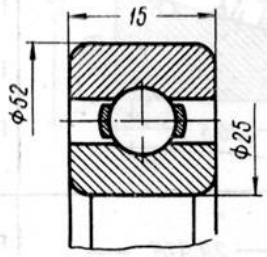	Вторичный вал коробки передач (задняя опора) Gearbox main shaft (rear support) Getriebeausgangswelle (hinteres Lager) Arbre secondaire de la boîte de vitesses (appui arrière) Arbol secundario de la caja de cambios (apoyo trasero)	1
9	20419300	БШ5,556-10 ГОСТ 3722—60		Ведущая шестерня спидометра Speedometer driving gear Antriebsrad des Geschwindigkeitsmessers Pignon d'entraînement du compteur de vitesse Piñón propulsor del velocímetro	1

№ по схеме No. in diagram Nr. in Lageplan n° selon schéma N° según el esquema	Обозначение Part No. Bezeichnung Désignation Designación		Эскиз Sketch Skizze Dessin Croquis	Место установки на автомобиле Point of installation Einsatzstelle am Fahrzeug Endroit de montage sur la voiture Lugar de instalación en el automóvil	Количество Q'ty Stückzahl Q-té Cantidad
	ВАЗ	ВНИПП			
10	20419310	БШ7,938-10 ГОСТ 3722—60		Фиксатор штока переключения передач Gearshift rail lock Raste der Gangschaltstange Verrou de la tige du levier de vitesses Fijador del vástago del cambio de velocidades	3
11	28042320	В180505У	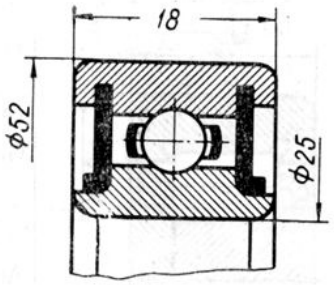	Опора карданного вала Propeller shaft pillow block Gelenkwellenlagerung Appui de l'arbre à cardan Apoyo del árbol cardánico	1
12	2101-2202033	904902	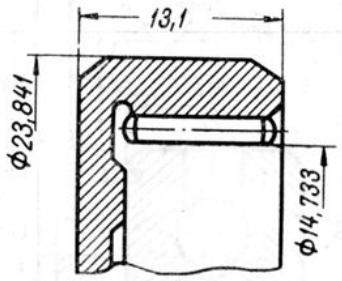	Карданы Propeller shafts Gelenke Cardans Cardanes	8
13	2101-2402025	В7705У	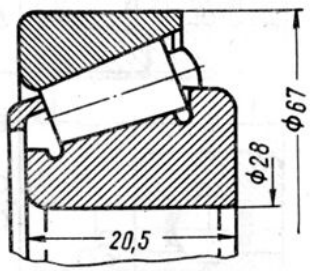	Ведущая шестерня заднего моста (передняя опора) Rear axle drive pinion (front support) Hinterachsantriebsritzel (vorderes Lager) Pignon d'attaque du pont arrière (appui avant) Piñón de ataque del puente trasero (apoyo delantero)	1
14	2101-2402041	В7807У	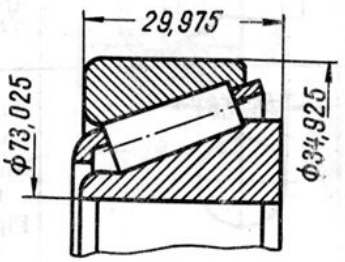	Ведущая шестерня заднего моста (задняя опора) Rear axle drive pinion (rear support) Hinterachsantriebsritzel (hinteres Lager) Pignon d'attaque du pont arrière (appui arrière) Piñón de ataque del puente trasero (apoyo trasero)	1

№ по схеме / No. in diagram / Nr. in Lageplan / n° selon schéma / N° según el esquema	Обозначение / Part No. / Bezeichnung / Désignation / Designación		Эскиз / Sketch / Skizze / Dessin / Croquis	Место установки на автомобиле / Point of installation / Einsatzstelle am Fahrzeug / Endroit de montage sur la voiture / Lugar de instalación en el automóvil	Количество / Q'ty / Stückzahl / Q-té / Cantidad
	ВАЗ	ВНИПП			
15	2101-2403036	В7707У-01 и В7707У-97	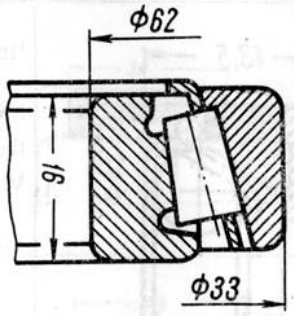	Коробка дифференциала (правая и левая опоры) Differential pinion cage (R. H. and L. H. supports) Ausgleichgetriebegehäuse (rechte und linke Lagerung) Boîtier de différentiel (appuis gauche et droit) Caja del diferencial (apoyos derecho e izquierdo)	2
16	2101-2403080	В180306К/У	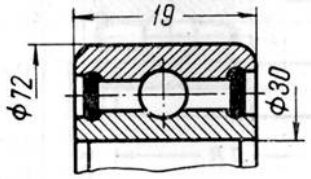	Полуось заднего моста Rear axle shaft Hinterachs-Halbachse Arbre de roue du pont arrière Semieje del puente trasero	2
17	2101-3901260	8903	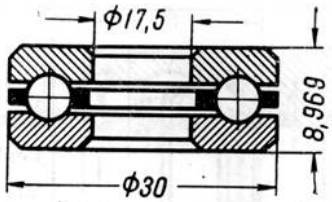	Домкрат Jack Wagenheber Cric Gato	1
18	20063450	БШ6,35-5 ГОСТ 3722—60	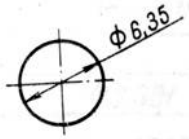	Салазки сидений Seat guide rail ball Sitzschlitten-Kugel Glissières de siège Patines de los asientos	16
19 20	20063430	БІУ 4,763Р ГОСТ 3722—60	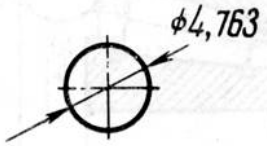	Плафоны салона Выключатели на рулевой колонке Salon pillar lamp Steering column switch Deckenleuchte Schalter an Lenksäule Plafond de l'habitacle Clignotants et indicateurs du régime d'éclairage Luz de techo de la carrocería Indicador de viraje y de luz	2 2
21	2101-3704188-10	БІУ 3,969Р ГОСТ 3722—60	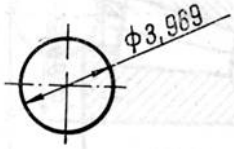	Выключатель зажигания с противоугонным устройством Ignition switch with antitheft device antitheft device Sperrkugel des Zündschalters mit Diebstahlsicherung Serrure à contact d'allumage avec dispositif «antivol» Cierre de encendido con dispositivo contra el desplazamiento	1

№ по схеме No. in diagram Nr. in Lageplan n° selon schéma N° según el esquema	Обозначение Part No. Bezeichnung Désignation Designación		Эскиз Sketch Skizze Dessin Croquis	Место установки на автомобиле Point of installation Einsatzstelle am Fahrzeug Endroit de montage sur la voiture Lugar de instalación en el automóvil	Количество Q'ty Stückzahl Q-té Cantidad
	ВАЗ	ВНИПП			
22	2101-3401122 2101-3401129	996905-01 996805-97	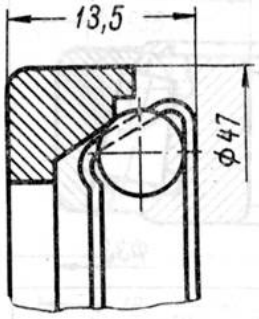	Червяк рулевого управления (верхняя опора) Steering worm (upper support) Lenkspindelschnecke (oberes Lager) Vis sans fin de la direction (appui supérieur) Tornillo sin fin de la dirección (apoyo superior)	1 1
23	2101-3401074	2×10	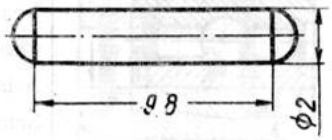	Ролик руля Steering gear roller Lenkradrolle Rouleau de la direction Rodillo del volante	42
24	2101-3401123 2101-3401129	996805-01 996805-97	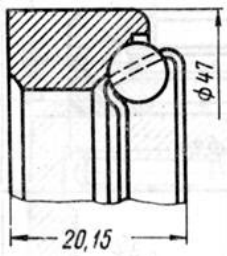	Червяк рулевого управления (нижняя опора) Steering worm (lower support) Lenkspindelschnecke (unteres Lager) Vis sans fin de la direction (appui inférieur) Tornillo sin fin de la dirección (apoyo inferior)	1 1
25	2101-3103020	7805У-01 и 7805У-97	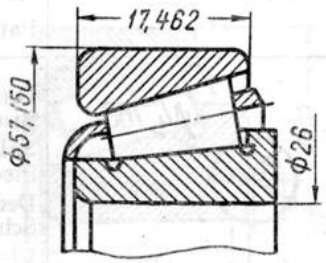	Ступица переднего колеса (внутренняя опора) Front wheel hub (inner support) Vorderradnabe (Innenlager) Moyeu de la roue avant (appui intérieur) Cubo de la rueda delantera (apoyo interior)	2
26	2101-3103025	7804У-01 и 7804У-97	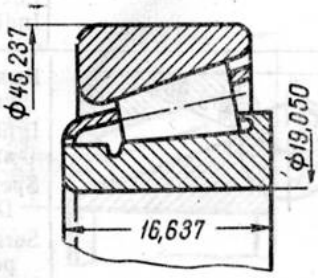	Ступица переднего колеса (наружная опора) Front wheel hub (outer support) Vorderradnabe (Außenlager) Moyeu de la roue avant (appui extérieur) Cubo de la rueda delantera (apoyo exterior)	2

№ по схеме No. in diagram Nr. in Lageplan n° selon schéma N° según el esquema	Обозначение Part No. Bezeichnung Désignation Designación ВАЗ	ВНИПП	Эскиз Sketch Skizze Dessin Croquis	Место установки на автомобиле Point of installation Einsatzstelle am Fahrzeug Endroit de montage sur la voiture Lugar de instalación en el automóvil	Количество Q'ty Stückzahl Q-té Cantidad
27	2101-1307027	В330902	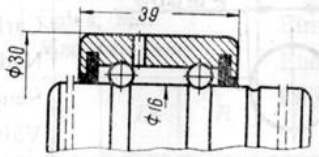	Водяной насос Water pump Wasserpumpe Pompe à eau Bomba de agua	1
28	2103-1307022	В3756205ЛУ	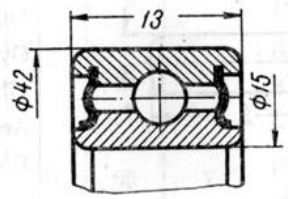	Генератор (опора со стороны привода) Generator (drive end support) Lichtmaschine (antriebsseitiges Lager) Alternateur (appui coté commande) Generador (apoyo por el lado del accionamiento)	1
29	24940230	В180302У	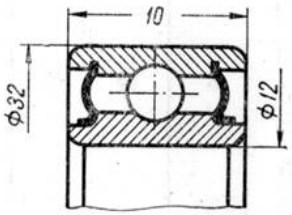	Генератор (опора со стороны выпрямителя) Generator (rectifier end support) Lichtmaschine (gleichrichterseitiges Lager) Alternateur (appui côté redresseur) Generador (apoyo por el lado del rectificador)	1
30	2101-1107374	БШ 2,381 НТУН 2337-56	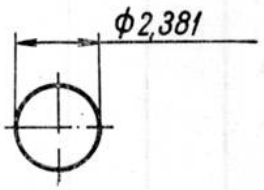	Клапан распылителя ускорителя насоса карбюратора Valve of carburettor acceleration pump atomizer Spritzrohrventil der Beschleunigerpumpe an Vergaser Soupape de pulvérisateur de la pompe de reprise de carburateur Válvula del pulverizador del acelerador de la bomba del carburador	1
31	2101-1107382	БШ 3,175 НТУН 2337-56	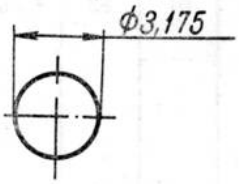	Обратный клапан ускорителя насоса карбюратора Non-return valve of carburettor acceleration pump Rückschlagventil der Beschleunigerpumpe an Vergaser Soupape de retour de la pompe de reprise de carburateur Válvula de retroceso del acelerador de la bomba del carburador	1

№ по схеме No. in diagram Nr. in Lageplan n° selon schéma N° según el esquema	Обозначение Part No. Bezeichnung Désignation Designación		Эскиз Sketch Skizze Dessin Croquis	Место установки на автомобиле Point of installation Einsatzstelle am Fahrzeug Endroit de montage sur la voiture Lugar de instalación en el automóvil	Количество Q'ty Stückzahl Q-té Cantidad
	ВАЗ	ВНИПП			
32	2101-1107735	БШ 3,969 НТУН 2337-56	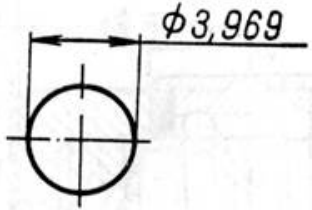	Игольчатый клапан карбюратора Carburettor needle valve Nadelventil des Vergasers Soupape à aiguille de carburateur Válvula de aguja del carburador	1
33	2101-3708638		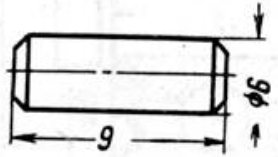	Обгонная муфта стартера Overrunning clutch starter Überholkupplung von Anlasser Accouplement de démarreur Rueda libre del motor de arranque	3

САЛЬНИКИ
GLANDS
DICHTUNGEN
PRESSE-ÉTOUPE
PRENSAESTOPAS

№ детали / Part No. / Teil-Nr. / Pièce n° / N° de la pieza	Эскиз / Sketch / Skizze / Dessin / Croquis	Размеры, *мм* / Dimensions, *mm* / Maße, *mm* / Cotes, *mm* / Medidas, *mm*			Место установки на автомобиле / Point of installation / Einsatzstelle am Fahrzeug / Endroit de montage sur la voiture / Lugar de instalación en el automóvil	Количество / Q'ty / Stückzahl / Q-té / Cantidad
		d	*D*	*B*		
2101-1005160 40000040	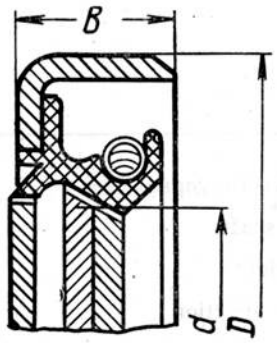	70	90	10	Задний конец коленвала Crankshaft end (rear) Kurbelwellenschaft (hinten) Vilebrequin (arrière) Cigüeñal (trasero)	1
2101-1005034 40000050		40	56	7	Передний конец коленвала Crankshaft end (front) Kurbelwellenschaft (vorn) Vilebrequin (avant) Cigüeñal (delantero)	1
2101-1701043 40000260		28	47	8	Первичный вал коробки передач Gearbox clutch shaft Getriebekupplungswelle Arbre primaire de la boîte de vitesses Arbol primario de la caja de cambios	1
2101-1701210 40000240	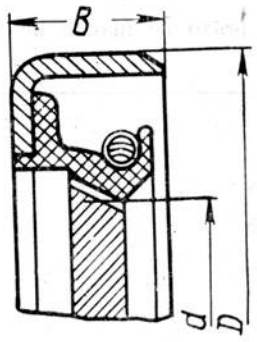	32	56	10	Вторичный вал коробки передач Gearbox main shaft Getriebeausgangswelle Arbre secondaire de la boîte de vitesses Arbol secundario de la caja de cambios	1
2101-2402052 40000770	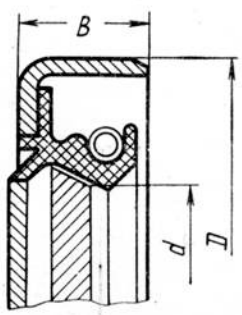	35,8	68	10	Ведущая шестерня главной передачи Drive pinion Antriebsritzel Pignon d'attaque de renvoi d'angle Piñón de ataque de engranaje principal	1

№ детали Part No. Teil-Nr. Pièce n° N° de la pieza	Эскиз Sketch Skizze Dessin Croquis	Размеры, *мм* Dimensions, *mm* Maße, *mm* Cotes, *mm* Medidas, *mm* *d*	*D*	*B*	Место установки на автомобиле Point of installation Einsatzstelle am Fahrzeug Endroit de montage sur la voiture Lugar de instalación en el automóvil	Количество Q'ty Stückzahl Q-té Cantidad
2101-3103038 40000780	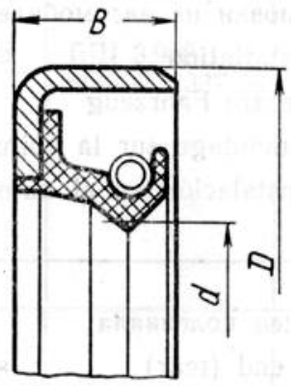	40	57,15	10	Ступицы передних колес Front wheels hubs Vorderradnabe Moyeu des roues avant Cubo de las ruedas delanteras	2
2101-3401026 40000790		19	37	10	Вал рулевого управления Steering shaft Lenkspindel Arbre de direction Arbol de la dirección	1
2101-3401023 40000800		28	43	10	Вал сошки рулевого управления Steering arm shaft Lenkwelle Arbre de la bielle pendante de la direction Arbol del brazo de mando de la dirección	1
2101-2401034 40000810		30	45	8	Полуоси Axle shafts Halbachsen Demi-arbres Semiejes	2